HP-HRM150A
HP-HRM300A

Enrouleurs de tuyaux haute pression

Conçus pour un usage intensif, ces enrouleurs robustes répondent aux exigences du nettoyage industriel. Leur châssis en A polyvalent permet une fixation au sol, au mur ou sur un véhicule ou une remorque. Le raccord tournant en acier inoxydable renforce leur durabilité. Le kit optionnel HP-KIT0002 permet de superposer deux enrouleurs (voir ci-dessous). Le rangement des tuyaux contribue à sécuriser la zone de travail et à réduire les risques de trébuchement.

*Convient également aux applications basse



Caractéristiques

Enroulement manuel direct avec système de verrouillage

La manivelle permet de réenrouler le tuyau régulièrement et sans effort, afin de limiter les plis et les risques de détérioration.

Frein à friction

Le frein à friction empêche l'enrouleur de continuer à tourner lorsque vous cessez de tirer sur le tuyau. Il permet de maintenir le tuyau en position et d'éviter tout déroulement involontaire. En ralentissant puis en arrêtant la rotation, il améliore la maîtrise du tuyau et la sécurité d'utilisation.

Construction robuste en acier

La structure en acier robuste permet à l'enrouleur de résister à une utilisation quotidienne intensive, même avec des tuyaux haute pression lourds et encombrants.

Revêtement thermolaqué résistant

Le thermolaquage résistant protège l'enrouleur de la rouille et de la corrosion.

Raccord tournant inox à plein débit

Le raccord tournant à plein débit permet une rotation libre tout en préservant un débit optimal.



HP-GP2103246

Caractéristiques techniques

Caractéristiques						
Modèle	Tuyau HP 3/8" Capacité	Capacité tuyau BP 6/8 mm	Capacité tuyau BP 12 mm	Pression max. du raccord tournant	Entrée	Sortie
HP-HRM150A	50 m	100 m	50 m	5 000 psi / 350 bar	1/2" NPT-F	1/2" NPT-F
HP-HRM300A	100 m	100 m	100 m	5 000 psi / 350 bar	1/2" NPT-F	1/2" NPT-F
Température maximale : 120 °C / 250 °F						



Optimisez vos enrouleurs de tuyau

Voir page 3 pour les accessoires : guides-tuyaux, kits de superposition, etc.

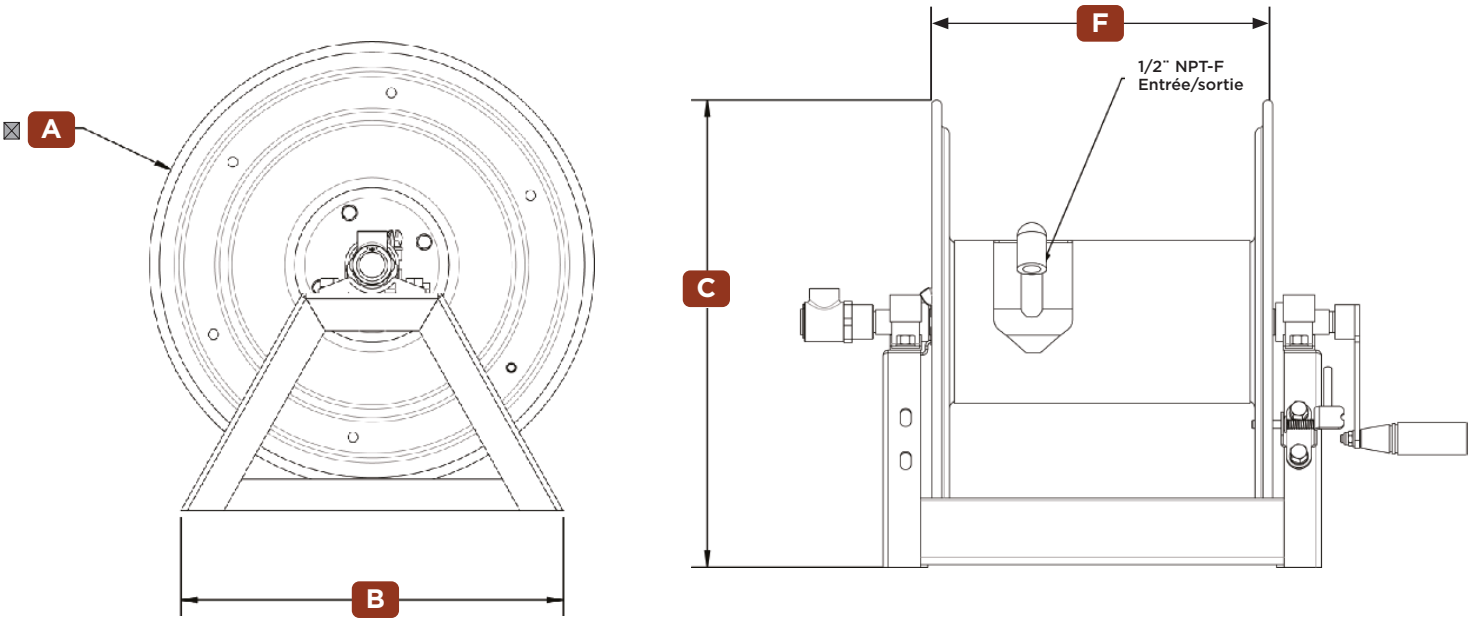

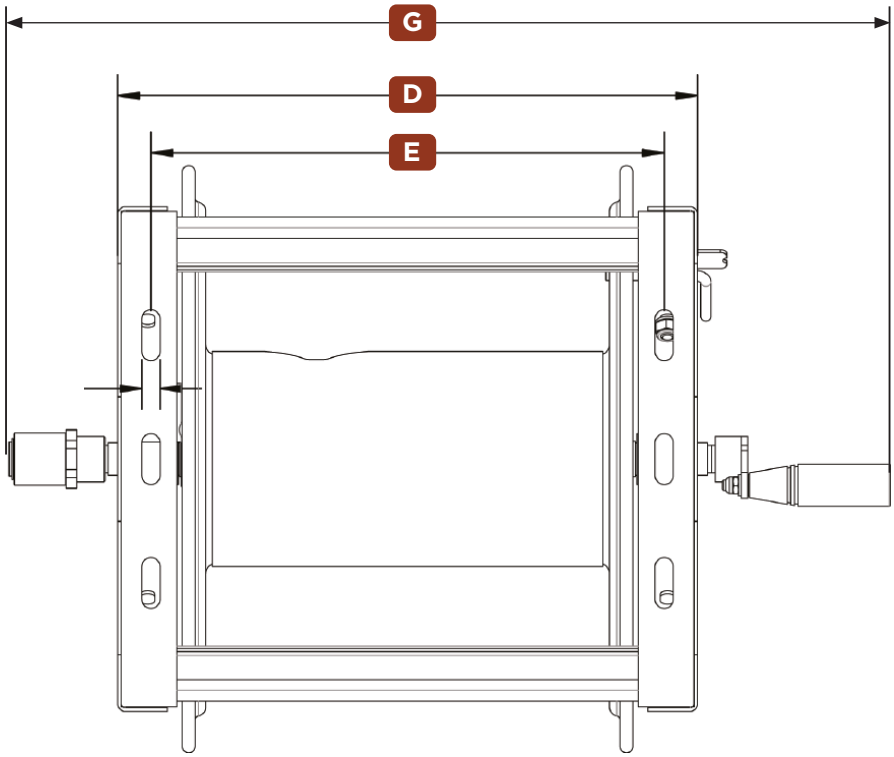

Dimensions des enrouleurs

Enrouleur Version	Dimensions (mm)						
	A	B	C	D	E	F	G
HP-HRM150A	450mm	387mm	473.6mm	315mm	264mm	196mm	558mm
HP-HRM300A	450mm	387mm	473.6mm	445mm	394mm	326mm	688mm



HP-HRM150A
HP-HRM300A

Accessoires complémentaires

Enrouleur motorisé

Kit de réenroulement motorisé 12 avec bagues d'entraînement, pour enrouleurs HP à châssis en A

Le moteur assure le réenroulement rapide et facile du tuyau, sans effort manuel.

HP-GP2103410

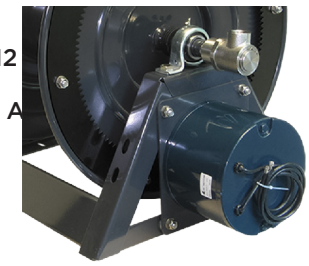

Guide-tuyau

Guide-tuyau pour HP-HRM150A et HP-HRM300A

- Protège le tuyau lors du déroulement sous tous les angles
- Guidage fermé sur quatre côtés, anti-pincement
- Éléments en acier inoxydable résistant à la corrosion

HP-HRM150A **HP-GP2100462**

HP-HRM300A **HP-GP2100463**

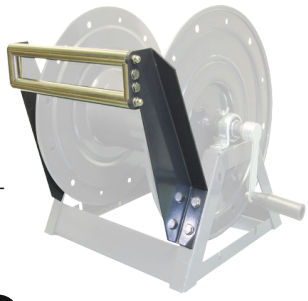

Kit de superposition

Kit de superposition d'enrouleurs haute pression

Réduisez l'encombrement grâce à ce support métallique robuste permettant de superposer les enrouleurs.

HP-KIT0002



Chariot pour enrouleur

Pour HP-HRM150A et HP-HRM300A

Sa conception robuste et ses roues increvables remplies de mousse conviennent aux conditions de travail les plus exigeantes et aux applications industrielles de nettoyage haute pression.

HP-GP2100465



Versions en acier inoxydable disponibles

Conçu pour les utilisations intensives, cet enrouleur robuste convient aux applications industrielles les plus exigeantes. Son châssis en A polyvalent permet une installation au sol, au mur ou sur un véhicule ou une remorque.



- Meilleure résistance aux produits chimiques agressifs
- Durée de vie prolongée
- Nettoyage et entretien facilités

Enrouleur inox 150 m
HP-HRM150A-SS

Enrouleur inox 300 m
HP-HRM300A-SS