HP-HRM150A
HP-HRM300A

Enrouleurs de tuyau haute pression

Conçus pour les utilisations intensives, ces enrouleurs robustes répondent aux exigences du nettoyage haute pression professionnel. Leur châssis en A permet une fixation au sol, au mur ou sur un véhicule ou une remorque. Le raccord tournant en acier inoxydable renforce leur durabilité. Il est également possible de superposer deux enrouleurs grâce au kit de superposition HP-KIT0002 (en option). Un rangement adapté des tuyaux contribue à sécuriser la zone de travail et à limiter les risques de trébuchement.

*Convient également aux applications basse pression



HP-HRM150A

Caractéristiques

Rembobinage manuel direct avec dispositif de verrouillage
La manivelle permet de rembobiner le tuyau régulièrement et sans à-coups, ce qui limite les risques de pliure et d'endommagement.

Frein à friction
Le frein à friction évite que l'enrouleur continue de tourner lorsque l'opérateur cesse de tirer sur le tuyau. Il aide à maintenir la longueur de tuyau souhaitée et empêche son déroulement involontaire, pour une utilisation plus sûre et mieux maîtrisée.

Structure robuste en acier
La structure en acier résiste aux contraintes d'une utilisation quotidienne, même avec des tuyaux haute pression lourds et encombrants.

Revêtement thermolaqué durable
La finition thermolaquée protège l'enrouleur contre la rouille et la corrosion.

Raccord tournant en acier inoxydable à passage intégral
Conçu pour permettre la rotation de l'enrouleur tout en préservant un débit optimal.



HP-GP2103246

Caractéristiques techniques

Caractéristiques						
Modèle	Tuyau HP 3/8" : capacité	Capacité tuyau BP 6 / 8 mm	Capacité tuyau BP 12 mm	Pression nominale du raccord tournant	Entrée	Sortie
HP-HRM150A	50 m	100 m	50 m	5 000 psi / 350 bar	1/2" NPT-F	1/2" NPT-F
HP-HRM300A	100 m	100 m	100 m	5 000 psi / 350 bar	1/2" NPT-F	1/2" NPT-F
Température maximale : 120 °C / 250 °F						



Optimisez vos enrouleurs de tuyau

Découvrez en page 3 nos accessoires : guides-tuyaux, kits de superposition et autres équipements.

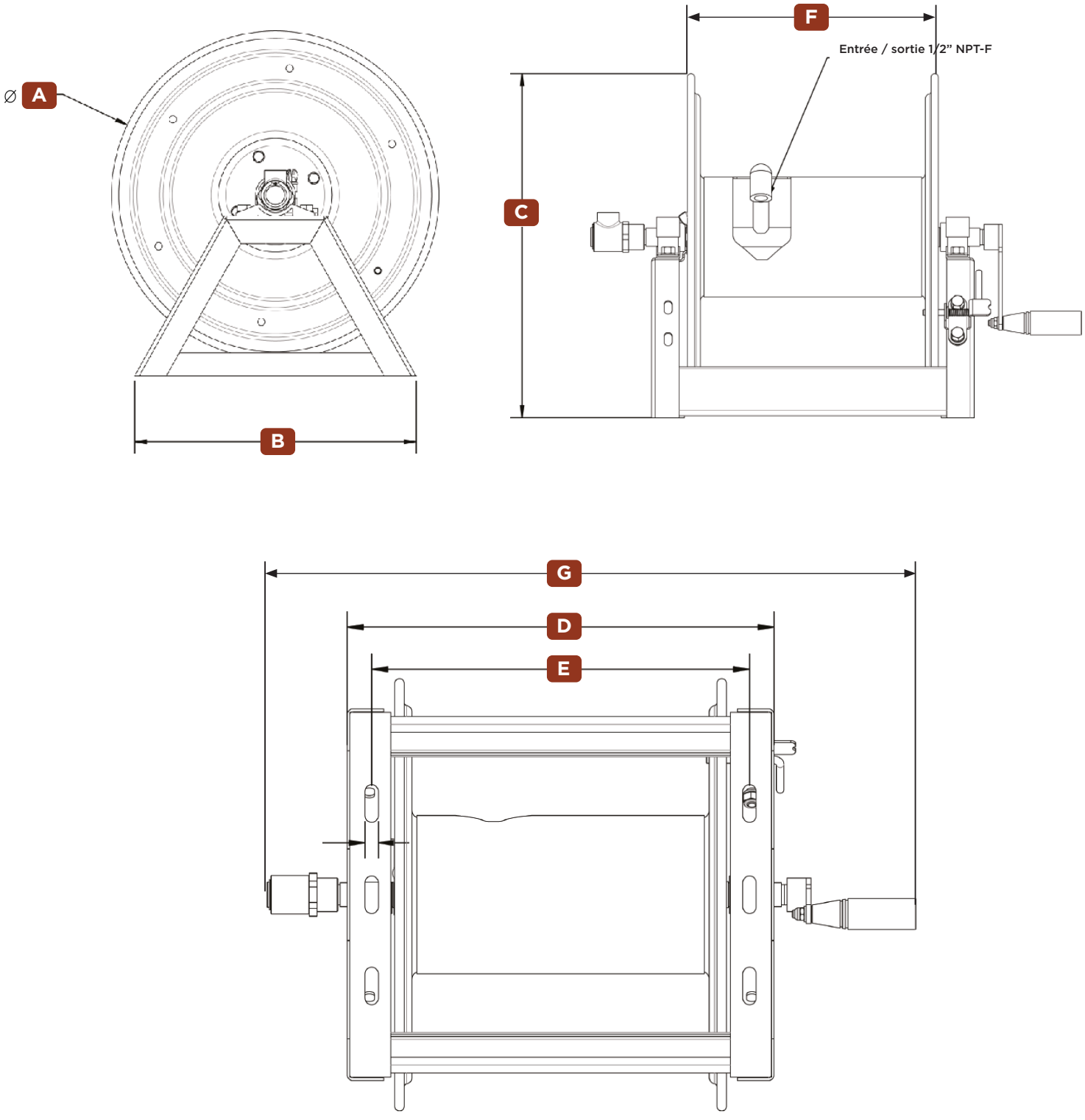

Dimensions des enrouleurs

Enrouleur Modèle	Dimensions (mm)						
	A	B	C	D	E	F	G
HP-HRM150A	450mm	387mm	473.6mm	315mm	264mm	196mm	558mm
HP-HRM300A	450mm	387mm	473.6mm	445mm	394mm	326mm	688mm



HP-HRM150A
HP-HRM300A

Accessoires complémentaires

Enroulement motorisé

Kit de rembobinage motorisé 12 V avec couronnes d'entraînement pour enrouleurs haute pression à châssis en A

Le moteur facilite le rembobinage du tuyau pour un rangement rapide et sans effort.

HP-GP2103410

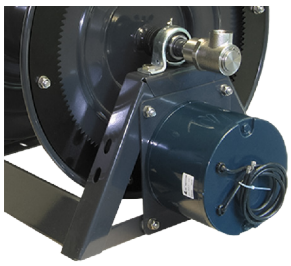

Guide-tuyau

Guide-tuyau compatible avec les modèles HP-HRM150A et HP-HRM300A

- Protège le tuyau, quel que soit son angle de sortie
- Guidage fermé sur quatre côtés pour limiter les risques de pincement
- Éléments de fixation en acier inoxydable résistant à la corrosion

HP-HRM150A **HP-GP2100462**

HP-HRM300A **HP-GP2100463**

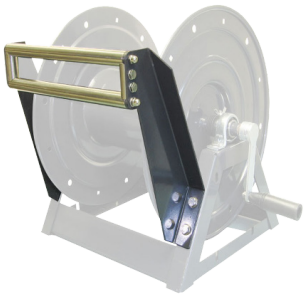

Kit de superposition

Kit de superposition pour enrouleurs haute pression

Optimisez l'espace disponible grâce à ce châssis métallique de superposition, robuste et pratique.

HP-KIT0002



Chariot pour enrouleur

Pour HP-HRM150A et HP-HRM300A

Sa conception robuste et ses roues à pneus increvables remplis de mousse permettent à ce chariot de résister aux conditions de travail exigeantes du nettoyage haute pression industriel.

HP-GP2100465



Versions en acier inoxydable disponibles

Conçu pour les usages intensifs, cet enrouleur robuste convient à de nombreuses applications industrielles. Son châssis polyvalent en A permet une installation au sol, au mur ou sur le plateau d'un véhicule ou d'une remorque.



Meilleure résistance aux produits chimiques de nettoyage agressifs
Durée de vie prolongée
Nettoyage et entretien facilités

Enrouleur inox 150 m
HP-HRM150A-SS

Enrouleur inox 300 m
HP-HRM300A-SS