INSTR-FP-TR1200L-02-SS



STREAMLINE™ | INSTRUCTION MANUAL

MOBI® MIDGET

STREAMLINE®

Sommaire

1. Why Streamline™? 3

2. Responsibilities

Responsabilités générales 4
Responsabilités du fabricant 4
Responsabilités du personnel 4

3. Technical Specifications

Caractéristiques techniques 5
Pièces et accessoires 5

4. Safety Regulations

Caractéristiques et sécurité électriques 6
Sécurité des personnes 7
Sécurité du système 8

5. Utilisation du chariot Mobi® Midget

Déballage de votre système 9
Stockage de votre système 10
Présentation du système 11
Recharge de la batterie 12
Assemblage du système ..... 13 - 14
Mise en marche du système 14
Utilisation du système 15

6. Dysfonctionnements et dépannage 16

7. Entretien et remplacement des filtres 17

Préfiltres – utilisation et remplacement 18
Résine de déionisation (DI) – utilisation et remplacement 19
Membranes d'osmose inverse (RO) – utilisation et remplacement 20

8. Élimination des filtres et de l'appareil 21

9. Warranty Information 22

Why Streamline™?

Flexibility

• Les systèmes Streamline™ peuvent être configurés selon les besoins précis de chaque client.
• Pour les installations spécifiques, nous étudions vos besoins et vos contraintes afin de proposer une solution adaptée.

Quality

• Si le prix compte, la qualité reste déterminante sur le long terme.
• Nous sélectionnons des produits de marques reconnues dans le monde entier et les réunissons sous la marque Streamline™.
• Les produits Streamline™ bénéficient d'une garantie d'un an, conformément aux conditions générales de vente des fabricants.

Service

• Notre assistance technique interne répond à la plupart de vos questions sur les performances et les fonctionnalités des produits Streamline™.
• En cas d'erreur de notre part, nous la corrigeons : si vous recevez un article incorrect, nous organisons rapidement l'envoi du bon produit et la reprise de l'article reçu par erreur.
• Grâce à une gamme complète et à des stocks importants, Streamline™ vous propose une solution unique pour vos besoins en équipements.



Fabriqué au Royaume-Uni

STREAMLINE™

Contrôlé et testé par le service qualité

Responsibilities

Responsabilités générales

Cette notice vous permet d'utiliser le système de filtration Mobi® en toute sécurité et avec efficacité. Elle doit être lue avant l'installation, la mise en marche ou l'utilisation de votre équipement Streamline™. Elle fait partie intégrante du produit.



Lisez attentivement les avertissements et les instructions de cette notice. Ils contiennent des informations essentielles sur l'utilisation et l'entretien de l'équipement en toute sécurité. Accordez une attention particulière aux consignes générales de sécurité.

Conservez cette notice dans un endroit sûr, à proximité de votre système de filtration Mobi®, pour pouvoir la consulter ultérieurement.

Votre système Mobi® est conçu conformément aux normes et réglementations de sécurité en vigueur. Le modèle présenté dans cette notice correspond à l'édition actuelle.

Tous les utilisateurs doivent prendre connaissance de son contenu.

Manufacturer Responsibilities

Varitech Systems Ltd, fabricant de Streamline™, garantit tous les appareils et équipements pendant 12 mois à compter de la date d'achat (voir la section Garantie).

Varitech Systems Ltd décline toute responsabilité pour les pannes ou dysfonctionnements causés par des modifications effectuées par le client ou par un tiers.

Responsabilités du personnel

Le système de filtration Mobi® est conçu et fabriqué pour les applications professionnelles et industrielles. Les opérateurs doivent lire attentivement ces instructions et comprendre toutes les consignes et réglementations de sécurité.

Cet équipement n'est pas destiné aux enfants, aux adolescents, aux personnes sous l'emprise de l'alcool ou de drogues, ni aux personnes ne disposant pas de l'expérience ou des connaissances nécessaires. Cette notice explique comment utiliser l'équipement efficacement tout en évitant les dangers potentiels.

Important : si nécessaire, des vidéos de formation sont disponibles sur le site Streamline™ : www.streamline.systems

Technical Specifications

Specification data

Description	Mobi® Midget (sur batterie)	Mobi® Midget (secteur UK)	Mobi® Midget (secteur UE)
CODE PRODUIT	FP-TR1200L-02-SS	FP-TR1200-03-UK	FP-TR1200-03-EU
PAYS D'ORIGINE	Royaume-Uni	Royaume-Uni	Royaume-Uni
HAUTEUR MAXIMALE	112 cm	112 cm	112 cm
LONGUEUR MAXIMALE	41 cm	41 cm	41 cm
LARGEUR MAXIMALE	47 cm	47 cm	47 cm
POIDS À VIDE	21,7 kg	26,5 kg	26,5 kg
POIDS EN CHARGE	23,2 kg	29,0 kg	29,0 kg
PRESSION MINIMALE D'ALIMENTATION EN EAU	2,8 BAR / 40 PSI	2,8 BAR / 40 PSI	2,8 BAR / 40 PSI
PRESSION DE FONCTIONNEMENT OPTIMALE	8,3 BAR / 120 PSI	8,3 BAR / 120 PSI	8,3 BAR / 120 PSI
RACCORD STANDARD D'ENTRÉE D'EAU (RACCORD RAPIDE MÂLE)	3/4 POUCE	3/4 POUCE	3/4 POUCE
RACCORD DE SORTIE DES EAUX USÉES (RACCORD RAPIDE MÂLE)	3/4 POUCE	3/4 POUCE	3/4 POUCE
RACCORD DE SORTIE D'EAU PURE (RACCORD RAPIDE MÂLE)	3/4 POUCE	3/4 POUCE	3/4 POUCE
ALIMENTATION ÉLECTRIQUE	BATTERIE LITHIUM-ION	BATTERIE 12 V	SECTEUR 230 V
CONSOMMATION ÉLECTRIQUE	1,2 W	1,2 W	56 W
QUALITÉ OPTIMALE DE L'EAU	000 ppm	000 ppm	000 ppm
PLAGE DE QUALITÉ DE L'EAU	000–400 PPM	000–400 PPM	000–400 PPM
DÉBIT D'EAU PURE (OPTIMAL)	3,8 L/min	3,8 L/min	3,8 L/min
AUTONOMIE DE FONCTIONNEMENT	12 HEURES	En continu	En continu

Pièces et accessoires

Le système de filtration Mobi® comprend les éléments suivants :

- 1 × tuyau NOIR standard d'alimentation en eau, longueur 3 m. Code produit : PVCT18-13-005-BK
- 1 × tuyau ROUGE de sortie d'eau de rejet, longueur 3 m. Code produit : PVCT18-13-005-R
- 1 × tuyau BLEU de sortie d'eau pure, longueur 3 m. Code produit : PVCT18-13-005-B
- Chargeur intelligent de batterie 12 V avec prise 230 V (modèle FP-TR1200-02 uniquement). Code produit : LB026AH
- Clé de filtre SPAN3 pour le remplacement des filtres
- Conductimètre TDS portatif pour mesurer précisément la qualité de l'eau. Code produit : TDS1



Safety Regualtions

Le chariot Mobi® Midget est exclusivement destiné à produire de l'eau pure pour le nettoyage des vitres, véhicules, panneaux solaires et autres surfaces dures lavables, à l'aide des accessoires standard ou optionnels proposés par Streamline™.

Cette eau n'est pas potable.

Caractéristiques et sécurité électriques



Important

Applicable à tous les modèles de chariot Mobi® Midget

Les raccordements électriques doivent respecter la réglementation en vigueur, notamment la norme CEI 60364-1, ainsi que les instructions du fabricant. Vérifiez que l'installation et les prises électriques conviennent à la puissance maximale indiquée sur la plaque signalétique. En cas de doute, consultez un électricien qualifié. La fiche adaptée doit être installée par un professionnel qualifié.

- Varitech Systems Ltd, fabricant de Streamline™, décline toute responsabilité en cas de dommages aux personnes, aux animaux ou aux biens résultant d'un raccordement défectueux ou incorrect.
- Avant le branchement, vérifiez que les caractéristiques de la plaque signalétique correspondent à celles du réseau électrique.
- En cas d'utilisation d'une rallonge, choisissez des câbles de section suffisante, jamais inférieure à 1,5 mm^2. La fiche et la prise doivent être étanches.
- La sécurité électrique n'est assurée que si l'appareil est correctement relié à la terre conformément à la réglementation en vigueur et à la norme CEI 60364-1. Faites vérifier cette protection par un électricien qualifié en cas de doute.
- Il est recommandé de protéger l'alimentation de l'appareil par un dispositif différentiel qui coupe le courant si le courant de fuite à la terre dépasse 30 mA pendant 30 ms, ou par un dispositif de contrôle de la continuité de terre.

Varitech Systems Ltd, fabricant de Streamline™, décline toute responsabilité pour les dommages dus à une mise à la terre défectueuse de l'appareil.

– Pour déconnecter l'équipement du secteur, retirez la fiche de la prise électrique.
– Lors de l'utilisation de tout appareil électrique, respectez les règles fondamentales de sécurité suivantes :

- Ne touchez pas l'appareil avec les mains ou les pieds mouillés.
- Ne l'utilisez pas pieds nus ou avec des vêtements inadaptés.
- Ne tirez jamais sur le câble électrique ni sur l'appareil pour débrancher la fiche secteur.

Personal Safety

Restez vigilant, concentrez-vous sur votre travail et faites preuve de bon sens lors de l'utilisation du chariot Mobi® Midget. N'utilisez pas le système lorsque vous êtes fatigué ou sous l'emprise de l'alcool, de drogues ou de médicaments altérant votre vigilance. Un moment d'inattention peut entraîner des blessures graves.

Portez les équipements de protection individuelle adaptés pour éviter les blessures :



Gants de protection



Lunettes de protection



Chaussures de sécurité

Selon les règles de sécurité du lieu d'intervention, des équipements supplémentaires peuvent être nécessaires : masque antipoussière, chaussures de sécurité antidérapantes, casque ou protection auditive.

Sécurité du système

Le chariot Mobi® Midget a été conçu pour assurer la sécurité de l'opérateur et intègre plusieurs dispositifs de protection. Le non-respect des consignes peut entraîner des blessures graves.



Over Pressure

- Si la pression d'eau dans le chariot Mobi® Midget dépasse la valeur standard de 10 bar, la soupape de décharge de la pompe s'ouvre et augmente le débit vers la sortie d'eau de rejet, ce qui réduit la pression du système et de la sortie d'eau pure.
- N'ouvrez jamais les porte-filtres ni les logements des membranes lorsque l'appareil fonctionne ou qu'il est sous pression.



Over Heating

- En cas de surchauffe de la pompe de surpression du chariot Mobi® Midget, un dispositif de sécurité se déclenche et arrête automatiquement le système.



Electrical Hazards

- Le chariot Mobi® Midget étant alimenté électriquement, ne l'utilisez jamais sous la pluie, sous la neige ou par vent violent.
- N'utilisez jamais le système de filtration pour nettoyer des personnes ou des animaux.
- Avant chaque utilisation, inspectez visuellement tous les câbles électriques et n'utilisez jamais le système si un câble est endommagé.



Mechanical Hazards

- Pour éviter les risques mécaniques, installez le chariot Mobi® Midget uniquement sur une surface plane et assurez-vous qu'il est parfaitement stable.

Important :
utilisez uniquement les accessoires d'origine fournis avec le chariot Mobi® Midget afin de garantir la qualité et la sécurité de fonctionnement. L'utilisation d'accessoires non d'origine dégage Varitech Systems Ltd, le fabricant, de toute responsabilité.

Utilisation du système de filtration Mobi® Midget

Utilisez exclusivement les accessoires d'origine fournis avec le chariot Mobi® Midget pour garantir une qualité et une sécurité optimales. L'utilisation d'accessoires non d'origine dégage Varitech Systems Ltd, le fabricant, de toute responsabilité.

Déballage du système de filtration Mobi® Midget

Votre chariot Mobi® Midget a été fabriqué avec soin, contrôlé par notre service qualité et conditionné sous forme de kit.

Déballez-le avec précaution et effectuez une inspection visuelle approfondie de toutes les pièces. En cas de doute, n'utilisez pas le système et contactez votre distributeur ou le fabricant.

Tenez les emballages (sacs, cartons, clous, rubans adhésifs, etc.) hors de portée des enfants : ils peuvent présenter un danger. Recyclez les emballages conformément à la réglementation locale.

Remarque : nous recommandons de faire fonctionner tout système équipé d'un filtre à osmose inverse pendant 15 minutes avant la première utilisation ou après le remplacement du filtre. Cela permet au système de se stabiliser au niveau de qualité d'eau souhaité, exprimé en ppm (parties par million).

Stockage du chariot Mobi® Midget

Le stockage, de courte ou de longue durée, nécessite certaines précautions. Il faut empêcher le développement d'algues et de bactéries dans les porte-filtres sous pression lorsque l'eau stagne. Les membranes d'osmose inverse (RO) et la résine de déionisation (DI) ne doivent pas non plus se dessécher.

Important :
protégez impérativement l'appareil du gel.

Respectez les procédures suivantes afin de protéger l'appareil contre la prolifération bactérienne et les dommages liés au gel :

Stockage de courte durée : 2 à 4 semaines sans utilisation

i. Démontez le porte-préfiltre et videz l'excédent d'eau.
ii. Démontez le porte-cartouche de résine DI et videz l'excédent d'eau.
iii. Retirez les bouchons des membranes RO et inclinez le chariot pour évacuer l'excédent d'eau.
iv. Remettez les bouchons supérieurs des porte-membranes RO. Ne laissez pas les membranes sécher.
v. Remettez les préfiltres et la cartouche de résine DI en place. Ne les laissez pas sécher.

Stockage de longue durée : plus de 4 semaines sans utilisation

vi. Démontez le porte-préfiltre et videz l'excédent d'eau.
vii. Démontez le porte-cartouche de résine DI et videz l'excédent d'eau.
viii. Retirez les bouchons des membranes RO et inclinez le chariot pour évacuer l'excédent d'eau.
ix. Retirez tous les filtres, placez-les individuellement dans des sacs plastiques et fermez-les hermétiquement.
x. Remettez les porte-filtres et les bouchons de membranes en place, sans les filtres.
xi. Stockez impérativement le chariot dans un lieu à l'abri du gel.
xii. Ne laissez jamais les filtres sécher pendant leur stockage.

W: www.streamline.systems E: contact@streamline-eu.com T: +33 (0)4 89 51 86 30

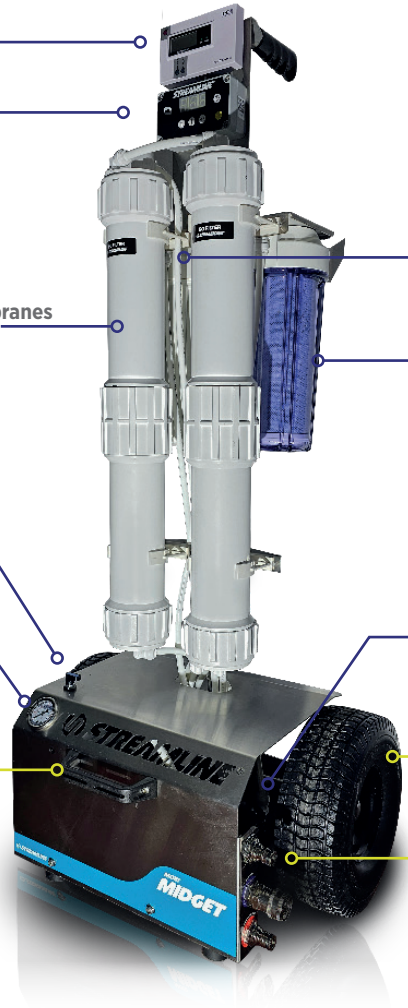

1x TDS Meter

1x Flow Controller On / Off

1 × filtre de déionisation (DI), à l'arrière

1 × ensemble de membranes d'osmose inverse (RO)

1x Carbon 10inch Prefilter

1x Flush Valve

1x Pressure Gauge

1x Booster Pump

1x Handle

2x Solid Wheels

Raccordements d'entrée et de sortie d'eau



pure

1 × batterie lithium-ion 12 V (modèle FP-TR1200L-02

1x Entrée

1x Sortie d'eau

1x Sortie d'eau de

Recharge de la batterie

Pour utiliser le chariot Mobi® Midget, une alimentation en eau et une prise électrique sont nécessaires, sauf pour le modèle FP-TR1200-02 équipé d'une batterie 12 V.

L'eau entre par le raccord d'alimentation, puis traverse le préfiltre à charbon actif, qui retient les particules les plus grosses avant les membranes.

Les membranes d'osmose inverse (RO) éliminent jusqu'à 98 % des impuretés. L'eau passe ensuite dans le filtre à résine de déionisation (DI) pour atteindre une qualité de 000 ppm.

L'eau de rejet des membranes RO est évacuée par la sortie correspondante. Elle n'est pas dangereuse pour la peau ni pour l'environnement, mais elle contient des impuretés et ne convient pas au nettoyage.

Selon le modèle, la pompe de surpression est alimentée par le secteur 230 V ou par la batterie 12 V.

1. Branchez le chargeur sur une prise électrique.



2. Branchez la fiche du chargeur sur la prise de la batterie.



Une recharge complète de la batterie prend environ 5 heures. Son autonomie est d'environ 12 heures en utilisation continue.

Important :
utilisez uniquement le chargeur Streamline* fourni avec votre chariot Mobi* Midget. En cas de perte, contactez immédiatement votre distributeur ou le fabricant. Le chargeur dispose d'une fonction de sécurité empêchant la surchauffe et la surcharge de la batterie. Le système peut fonctionner pendant la charge. Soyez particulièrement vigilant avec l'alimentation électrique secteur lorsque vous travaillez avec de l'eau.

Assemblage du système

Les pièces principales et les dispositifs de sécurité sont assemblés en usine.

Certaines pièces secondaires peuvent être livrées séparément ; l'utilisateur doit les monter conformément aux instructions d'assemblage.

Si vous avez acheté un chariot Mobi® Midget avec batterie 12 V (FP-TR1200-02), lisez la section « Recharge de la batterie » avant de poursuivre.

Pour utiliser votre chariot Mobi® Midget :

1. Assurez-vous que le chariot est stable, correctement immobilisé et posé sur une surface plane.



2. Raccordez le tuyau NOIR entre l'arrivée d'eau du réseau et le raccord d'entrée d'eau du système (n'ouvrez pas encore l'arrivée d'eau).



3. Raccordez le tuyau ROUGE à la sortie d'eau de rejet et dirigez-le vers une évacuation ou un dispositif d'infiltration adapté.



iv. Raccordez le tuyau BLEU de la sortie d'eau pure à votre perche à alimentation en eau (vous pouvez également ajouter un enrouleur de tuyau Streamline® de 100 m).



Mise en marche du chariot Mobi® Midget

Une fois le chariot Mobi® Midget installé à son emplacement définitif, vous pouvez ouvrir l'arrivée d'eau et mettre la pompe de surpression en marche.

1. Ouvrez le robinet d'alimentation en eau du réseau et laissez le chariot Mobi® Midget monter en pression.



2. Le manomètre doit indiquer environ 30 à 45 psi (2 à 3 bar).



FP-TR1200L-02 / FP-TR1200-02 (sur batterie)

3. Lorsque l'eau pure s'écoule de la brosse alimentée en eau, démarrez la pompe de surpression en maintenant le bouton du contrôleur de débit enfoncé pendant 2 secondes.



4. Le manomètre doit maintenant indiquer environ 80 à 100 psi (4 à 5 bar).



5. Réglez le débit de la pompe de surpression à l'aide des flèches d'augmentation et de diminution.



FP-TR1200-03 (Mains Powered)

3. Lorsque l'eau pure s'écoule de la brosse alimentée en eau, démarrez la pompe de surpression en appuyant sur le bouton du contrôleur.



4. Le manomètre doit maintenant indiquer environ 80 à 100 psi (4 à 5 bar).



Votre chariot Mobi® Midget est prêt à l'emploi. Contrôlez régulièrement la qualité de l'eau à l'aide du conductimètre TDS portatif fourni.

Malfunctions & Troubleshooting

Lors de l'utilisation du chariot Mobi® Midget, quelques opérations de dépannage simples peuvent être nécessaires :

1. Pression ou débit d'eau insuffisant à la brosse alimentée en eau.

a. Vérifiez l'absence d'obstruction ou de pliure dans le tuyau.
b. Débranchez les rallonges et les enrouleurs, puis raccordez directement le chariot Mobi® Midget à la perche télescopique.
c. Nettoyez ou remplacez le filtre à sédiments.
d. Contactez le service après-vente.

2. TDS de l'eau pure trop élevé

a. Contrôlez le filtre DI et remplacez la résine de la cartouche.
b. Contrôlez l'état des membranes et remplacez-les si nécessaire.
c. Contactez le service après-vente.

3. Booster pump will not start

a. Vérifiez la charge de la batterie (voir « Comment recharger la batterie »).
b. Vérifiez le fusible du chargeur.
c. Vérifiez le fusible de l'alimentation secteur.
d. Contactez le service après-vente.

4. Le contrôleur affiche constamment « DE » ou « PS ».

a. Vérifiez l'absence d'obstruction dans le tuyau ou le flexible de la perche télescopique.
b. Augmentez le réglage de calibration du contrôleur.
c. Contactez le service après-vente.

5. Le contrôleur affiche « BAT » en clignotant en permanence.

a. Branchez immédiatement le chargeur avant que la batterie ne soit complètement déchargée.
b. Contactez le service après-vente.

Entretien et remplacement des filtres

Un entretien régulier du chariot Mobi® Midget garantit son bon fonctionnement et sa longévité.

Nous recommandons des contrôles hebdomadaires, mensuels et trimestriels afin de vérifier l'état des filtres et leur capacité à produire une eau pure de qualité 000 ppm.

Weekly inspection

- Contrôlez régulièrement le TDS de l'eau pure à l'aide du conductimètre portatif fourni, qui mesure la concentration en parties par million (ppm). Si la valeur dépasse 3 ppm, il est recommandé de remplacer la résine de déionisation (DI) et de consigner l'intervention dans le carnet de contrôle.
- Vérifiez également la tension de la batterie à l'aide du contrôleur jusqu'à l'affichage de « BAT ». Une batterie en bon état indique normalement entre 11 et 12,4 V.

Monthly inspections

- Chaque mois, il est recommandé de rincer les membranes d'osmose inverse (RO) et de réajuster le rapport entre la production d'eau pure et le rejet d'eau.
- Ouvrez complètement la vanne de rejet afin de laisser l'eau s'écouler pendant environ 5 minutes, puis réglez progressivement le rapport à 60 % d'eau pure et 40 % d'eau de rejet.

Quarterly inspections

- La fréquence dépend de l'utilisation, mais nous recommandons de remplacer le préfiltre à charbon au moins une fois par trimestre.
- Contrôlez également l'état et les performances de toutes les membranes.

Préfiltres – utilisation et remplacement

Le préfiltre à charbon actif en bloc de 10 pouces constitue la première étape de filtration de l'eau d'alimentation.

Fréquence de remplacement : tous les trois mois ou après environ 25 000 litres d'eau du réseau traités, selon la première échéance atteinte.



Comment remplacer le préfiltre à charbon ? Modèles FP-TR1200-02 et FP-TR1200-03

À l'aide de la clé fournie avec le chariot Mobi® Midget, dévissez le porte-préfiltre transparent et retirez le préfiltre à charbon usagé. Insérez un préfiltre Streamline® CF10-F-001 neuf de 5 microns, puis revissez le porte-filtre sur le système de filtration. Vérifiez que le serrage est suffisant pour garantir l'étanchéité du système sous pression.

Replacement Code: CF10-F-001

WARNING

Avant toute opération d'entretien ou de remplacement des filtres, assurez-vous que le chariot Mobi® Midget est à l'arrêt et qu'il n'est plus sous pression.

Résine de déionisation (DI) – utilisation et remplacement

Le filtre à résine DI assure la dernière étape de purification de l'eau issue des membranes d'osmose inverse.



Fréquence de remplacement :
tous les trois mois ou après environ 25 000 litres d'eau du réseau traités, selon la première échéance atteinte.

Comment remplacer la cartouche de résine DI ?
Modèles FP-TR1200-02 et FP-TR1200-03
À l'aide de la clé fournie avec le chariot Mobi® Midget, dévissez le porte-filtre DI blanc et retirez la cartouche de résine. Ouvrez la cartouche et éliminez les billes de résine usagées. Remplissez-la de résine neuve Tulsion MB115 Streamline®, puis remettez les mousses aux extrémités avant de revisser le couvercle. Serrez correctement le porte-filtre pour garantir l'étanchéité et la sécurité du système sous pression.

Replacement Code: FH2CR-10

Membranes d'osmose inverse (RO) – utilisation et remplacement

Les membranes RO constituent le cœur du système de filtration et permettent d'éliminer jusqu'à 98 % des impuretés présentes dans l'eau.

Fréquence de remplacement :
une fois par an ou après environ 250 000 litres d'eau pure produits, selon la première échéance atteinte.



Comment remplacer les membranes RO ?
Modèles FP-TR1200-02 et FP-TR1200-03
À l'aide de la clé fournie avec le chariot Mobi® Midget, dévissez les bouchons des porte-membranes et retirez les membranes une à une. Remplacez les quatre membranes par des membranes R-MR300 Streamline®. Respectez impérativement le sens de circulation indiqué sur les porte-membranes et sur les membranes.

Replacement Code: R-MR300

Avertissement : ne perdez pas les bouchons des membranes RO ! Replacez soigneusement les deux bouchons côté arrivée d'eau. En cas de doute, contactez votre technicien Streamline®.

Élimination des filtres et de l'appareil

Le chariot Mobi® Midget est classé comme déchet spécifique. Il doit être démonté et ses composants triés par catégorie, puis éliminés conformément à la réglementation en vigueur.

Ne réutilisez pas les composants démontés comme pièces de rechange.

Les filtres usagés peuvent être éliminés comme déchets ordinaires non dangereux, sous réserve de la réglementation locale.



Avertissement : les billes de résine renversées peuvent rendre le sol glissant. Éliminez-les avec précaution et nettoyez immédiatement toute dispersion.

Streamline™ Garantie

Tous les appareils et équipements sont garantis pendant un an (12 mois) à compter de la DATE D'ACHAT ENREGISTRÉE.

CETTE GARANTIE EXCLUT LES CONSOMMABLES ET PIÈCES D'ENTRETIEN COURANT, notamment les TUYAUX, FILTRES, JOINTS TORIQUES, MEMBRANES, VANNES, JOINTS D'ÉTANCHÉITÉ, BALAIS DE CHARBON, ainsi que les dommages causés aux moteurs et autres composants par l'absence de remplacement des pièces d'entretien courant. CETTE LISTE N'EST PAS EXHAUSTIVE.

Si Streamline™ est informé d'un défaut pendant la période de garantie, Streamline™ pourra, à sa discrétion, réparer ou remplacer les composants reconnus défectueux.

Les pièces de remplacement ne seront fournies au titre de la garantie qu'après inspection et validation des pièces défectueuses par Streamline™. Si des pièces doivent être envoyées avant inspection, elles seront facturées au tarif en vigueur ; un avoir ne sera établi qu'après inspection et acceptation de la garantie.

Les frais de retour de la pièce défectueuse sont à la charge du client. Si la garantie est acceptée, Streamline™ prendra en charge le coût de la pièce réparée ou remplacée.

Les exclusions suivantes sont soumises à l'appréciation de Streamline™.

Sont exclus de la garantie : l'usure normale, l'utilisation inappropriée ou abusive, le défaut d'entretien, les dommages causés par le gel, l'utilisation de produits chimiques autres que ceux fournis ou approuvés par Streamline™, les installations ou réparations incorrectes, les modifications non autorisées, les frais accessoires ou indirects, les pertes et dommages, les frais d'intervention, de main-d'œuvre ou de tiers ainsi que les frais de retour des pièces défectueuses à Streamline™.

La présente garantie constitue le recours exclusif de tout acheteur d'un équipement Streamline™ et remplace toute autre garantie, expresse ou implicite, notamment les garanties implicites de qualité marchande et d'adéquation à un usage particulier, dans les limites autorisées par la loi. Aucune garantie implicite ne peut excéder la durée de la garantie applicable indiquée ci-dessus. Streamline™ n'assume aucune autre obligation ni responsabilité.

Important : ces droits ne peuvent malheureusement pas être transférés à un tiers.

STREAMLINE®

MOBI® MIDGET

INSTR-FP-TR1200L-02-SS