STREAMLINE®

NOTICE D'UTILISATION

STREAMLINE®



Référence :
SFC16

Français

INSTR-SFC16

Sommaire

1. **Câblage** 3

2. **Consignes de sécurité** 4

3. **Configuration de l'étalonnage automatique** ..... 5 - 6

4. **Utilisation** 7

5. **Câblage supplémentaire du remplissage automatique** 8

   Modes de remplissage 9

   Fonctionnement du remplissage automatique 10

   Messages du contrôleur 11

6. **Pourquoi choisir Streamline® ?** 12

7. **Garantie Streamline® Garantie** 14

Câblage

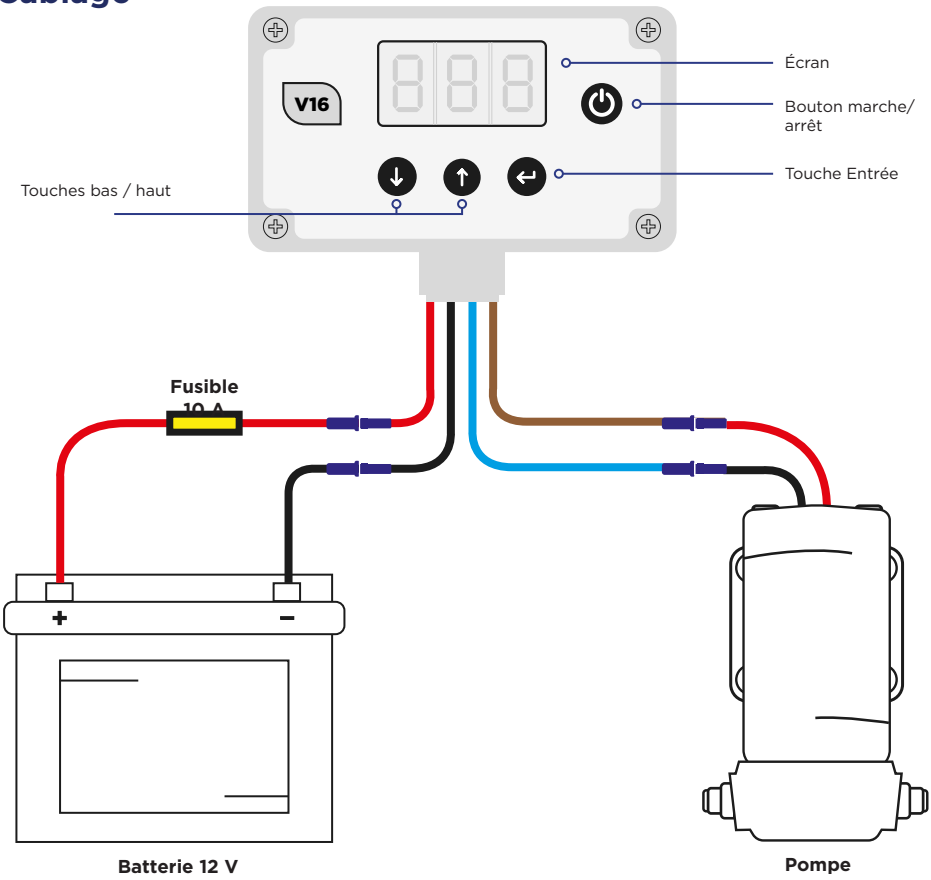

Raccordez le contrôleur de pompe conformément à ce schéma.
REMARQUE : n'installez le fusible qu'une fois tous les branchements effectués.

Important
Le fusible de cet appareil est de 10 A. Installez impérativement un fusible adapté en ligne, près de la batterie, sur le fil ROUGE (positif). Sinon, l'appareil risque d'être endommagé.

Consignes de sécurité

Réglez le débit avec précaution. Des détections erronées répétées de fin de course hydraulique indiquent qu'il faut augmenter la valeur CAL (sensibilité réduite).

Pour des raisons de sécurité, raccordez le système via le pressostat de la pompe. (Le pressostat peut être contourné en cas de nécessité absolue : l'appareil se protège en conditions normales.)

Ce contrôleur est conçu pour une POMPE À EAU : il ne fonctionne pas correctement si de l'air est présent dans le circuit. Amorcez toujours le système avant utilisation. Si l'air provoque de fausses détections de fin de course hydraulique, augmentez la valeur CAL jusqu'à ce que l'air soit évacué.

Ne réglez pas la valeur CAL trop haut. Une valeur excessive sollicite davantage la pompe et le contrôleur en cas de fin de course hydraulique et risque de les endommager.

Caractéristique	Valeur
TensionD'ALIMENTATION	11 à 15 V CC
IntensitéMAXIMALE	15 A
IntensitéNOMINALE	8 A
PrécisionDU voltmètre	±100 mV
MatériauDU boîtier	ABS
Indice deprotection	IP65
Dimensions	115× 65 × 40 (mm)
TempératureDE fonctionnement	0À 40 °C

Important
Votre batterie risque d'être définitivement endommagée si vous désactivez la coupure en cas de batterie faible et continuez à utiliser le contrôleur pendant de longues périodes lorsque la tension descend sous 10,5 V.

Configuration de l'étalonnage automatique

	Touche	Écran
Raccordez le tuyau, la perche et la brosse à la pompe. Allumez le contrôleur en appuyant sur le bouton marche/arrêt.		
Appuyez sur la touche haut jusqu'à ce que l'écran affiche 30.		
Maintenez les touches haut et Entrée enfoncées pour lancer l'étalonnage. CAL s'affiche.		
Pour sélectionner l'étalonnage automatique, appuyez sur la touche bas jusqu'à ce que AUt s'affiche. Appuyez sur Entrée pour démarrer. L'étalonnage automatique commence à C99.		
Après quelques instants, la valeur CAL calculée (par exemple C50) s'affiche et le contrôleur est prêt à fonctionner. Appuyez sur Entrée pour quitter l'étalonnage.		

Touche **Écran**

La valeur CAL peut être réglée manuellement en suivant les mêmes étapes, puis en modifiant la valeur avec les touches haut ou bas au lieu d'utiliser AUt.

Pour activer ou désactiver la coupure en cas de batterie faible* (qui arrête la pompe lorsque la tension est inférieure à 10,5 V), maintenez les touches bas et Entrée enfoncées.



Utilisez ensuite les touches haut ou bas pour sélectionner ON ou OFF. Appuyez sur Entrée pour enregistrer.



REMARQUE : « ON » maintient la protection de la batterie.

Utilisation

	Touche	Écran
Pour sélectionner l'étalonnage automatique, appuyez sur la touche bas jusqu'à ce que AUt s'affiche. Appuyez sur Entrée pour démarrer. L'étalonnage automatique commence à C99.	↑ + ↓	
Appuyez sur Entrée pour afficher la tension actuelle de la batterie.	↵	 
Appuyez à nouveau sur Entrée pour revenir à l'affichage du débit actuel.	↵	
Pour éteindre le contrôleur, appuyez sur le bouton marche/arrêt.	⏻	

5 Câblage supplémentaire du remplissage automatique

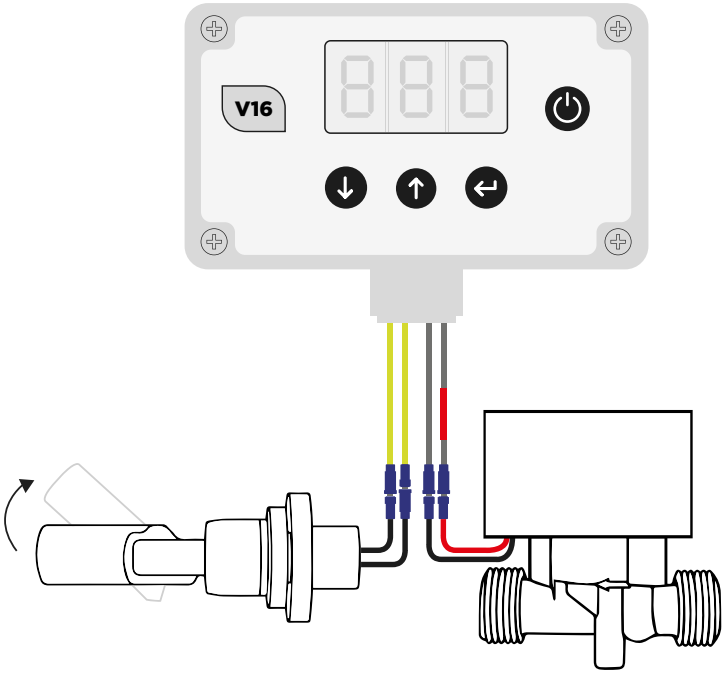

Capteur de niveau

Électrovanne de remplissage automatique

En mode remplissage, le contrôleur surveille en permanence la détection de fin de course hydraulique et la protection contre la décharge de la batterie. Raccordez le contrôleur de pompe conformément au schéma.

REMARQUE : n'installez le fusible qu'une fois tous les branchements effectués.

REMARQUE : les paires de fils de l'électrovanne (gris/blanc/vert/rose) ne doivent pas être court-circuitées ni reliées entre elles. Cela pourrait endommager le contrôleur et annuler la garantie.

Les électrovannes à ressort sont équipées de fils gris et peuvent être raccordées dans les deux sens.

Important

Le fusible de cet appareil est de 10 A. Installez impérativement un fusible adapté en ligne, près de la batterie, sur le fil ROUGE (positif). Sinon, l'appareil risque d'être endommagé.

W : www.streamline.systems E : contact@streamline-eu.com T : +33 (0)4 89 51 86 30

Le contrôleur propose deux modes de remplissage :

1. Remplissage unique (arrêt lorsque le capteur de niveau se déclenche/remonte)

2. Remplissage à la demande (reprise lorsque le capteur de niveau redescend)

Pour sélectionner le mode de remplissage, maintenez les touches bas et Entrée enfoncées. Le menu de remplissage à la demande (FOd) s'affiche.







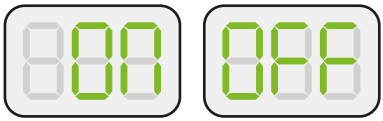

Appuyez sur haut ou bas pour choisir ON ou OFF. OFF active le « remplissage unique ». ON active le « remplissage à la demande ».

Appuyez sur Entrée pour afficher le réglage suivant. Le délai de remplissage n'apparaît que si FOd est réglé sur ON.





Fdy correspond au délai, en minutes, entre le moment où le réservoir est plein et la reprise du remplissage si le niveau baisse. Réglez ce délai de 0 à 10 minutes avec les touches haut et bas. La valeur « 0 » désactive le délai. Appuyez sur Entrée pour valider.





Fonctionnement du remplissage automatique

Pour démarrer le remplissage (lorsque FOd est désactivé), maintenez les touches haut et bas enfoncées. L'électrovanne s'ouvre et laisse entrer l'eau jusqu'à ce que le flotteur détecte que le réservoir est plein.



Le réservoir peut être rempli lorsque le contrôleur est allumé (même pendant le pompage) ou éteint. Lorsque l'électrovanne est ouverte et que le réservoir se remplit, FIL clignote à l'écran.



Pour arrêter manuellement le remplissage, maintenez à nouveau les touches haut et bas enfoncées. FIL disparaît de l'écran.



Le remplissage à la demande régule le niveau du réservoir et le maintient au niveau du capteur. L'électrovanne se ferme si le contrôleur détecte une batterie faible (moins de 10,5 V).


STREAMLINE
VIG
STREAMLINE
VIG

Messages du contrôleur

Message	Description
	Une erreur s'est produite pendant l'étalonnage automatique. Cela arrive lorsque le moteur n'est pas connecté ou si la touche Entrée a été utilisée pour annuler l'opération.
	Pressostat activé ou pompe débranchée.
	Une fin de course hydraulique a été détectée. Si ce n'est pas le cas, essayez d'augmenter la valeur d'étalonnage.
	Ce message clignote lorsque la batterie est faible (moins de 11,0 V). Sous 10,5 V, la pompe est désactivée pour protéger la batterie (sauf si la coupure basse tension a été désactivée).
	Une surintensité a été détectée : le contrôleur a arrêté la pompe pour se protéger. Réduisez le débit et vérifiez que le tuyau n'est pas obstrué.

W : www.streamline.systems E : contact@streamline-eu.com T : +33 (0)4 89 51 86 30

Pourquoi choisir Streamline® ?

Flexibilité

- Les systèmes Streamline® peuvent être configurés selon les besoins précis des clients.
- Pour les installations sur mesure, nous étudions les besoins et les spécifications de chaque utilisateur afin de proposer une solution adaptée.

Qualité

- Si le prix compte, la qualité reste essentielle sur le long terme.
- Nous sélectionnons auprès de fabricants reconnus, partout dans le monde, des produits de qualité éprouvée que nous réunissons sous la marque Streamline®.
- Tous les produits Streamline® bénéficient d'une garantie d'un an, conformément aux conditions générales de vente du fabricant.

Service

- Notre assistance technique interne répond à la plupart de vos questions sur les capacités et les fonctionnalités des produits Streamline®.
- En cas d'erreur de notre part, nous la corrigeons. Si vous recevez un mauvais article, nous expédions rapidement le bon et organisons la reprise de l'autre, sans complication.
- Streamline® propose une gamme complète de produits, avec des stocks importants, pour répondre à vos besoins en équipements de nettoyage professionnel. Une solution complète auprès d'un seul fournisseur.



FABRIQUÉ AU ROYAUME-UNI

STREAMLINE

CONTRÔLÉ ET TESTÉ PAR LE SERVICE QUALITÉ

Garantie Streamline®

Tous les appareils et équipements bénéficient d'une garantie de 1 an (12 mois) à compter de la DATE D'ACHAT ENREGISTRÉE.

CETTE GARANTIE EXCLUT LES PIÈCES D'ENTRETIEN COURANT, notamment les TUYAUX, FILTRES, JOINTS TORIQUES, MEMBRANES, VANNES, JOINTS D'ÉTANCHÉITÉ et BALAIS DE CHARBON, ainsi que les dommages aux moteurs et autres composants résultant du non-remplacement de ces pièces. CETTE LISTE N'EST PAS EXHAUSTIVE.

Si Streamline® est informée d'un défaut pendant la période de garantie, elle pourra, à sa discrétion, réparer ou remplacer les composants reconnus défectueux.

Les pièces de remplacement ne seront fournies au titre de la garantie qu'après inspection et validation des pièces défectueuses par Streamline®.

Si des pièces doivent être fournies avant leur inspection, elles seront facturées au tarif en vigueur. Un avoir ne sera établi qu'après inspection et acceptation de la prise en charge par Streamline®.

Les frais de retour de la pièce défectueuse sont à la charge du client. Si la garantie est acceptée, Streamline® prend en charge le coût de la pièce réparée ou remplacée.

Cette garantie exclut les situations et circonstances suivantes, selon l'appréciation de Streamline® :

Usure normale, mauvaise utilisation, utilisation abusive, entretien inadapté, dommages dus au gel, utilisation de produits chimiques non fournis ou non approuvés par Streamline®, installation ou réparation incorrecte, modification non autorisée, frais accessoires ou indirects, pertes ou dommages, frais d'intervention, de main-d'œuvre ou de tiers, et frais de retour des pièces défectueuses à Streamline®.

Cette garantie constitue le seul recours de l'acheteur d'un appareil Streamline® et remplace toute autre garantie, expresse ou implicite, notamment toute garantie implicite de qualité marchande ou d'adéquation à un usage particulier, dans les limites autorisées par la loi. Aucune garantie implicite ne pourra dépasser la durée de la garantie applicable indiquée ci-dessus, et Streamline® n'assumera aucune autre obligation ou responsabilité.

Important

Malheureusement, ces droits ne peuvent pas êtretransférés à un tiers.

Notes

STREAMLINE®

42 Avenue Irène et Jean Frédéric Joliot
Curie,
La Garde 83130
France

Téléphone : +33 (0)4 89 51 86 30
E-mail : contact@streamline-eu.com
Site web : www.streamline.systems

INSTR-SFC16