STREAMLINE®

MANUEL D'INSTRUCTIONS

COMBI™



Codes:

COMBI325
COMBI325RODI
COMBI325TR

Variantes:

- Options de réservoir 325 L et 500 L
- Distribution d'eau, osmose inverse avec DI, RODI et chariot Mobi™ avec DI

French

INSTR-COMBI

Ces instructions signalent une situation à risque qui pourrait entraîner des blessures graves. DOIVENT être lues avant d'utiliser le système de réservoir COMBI®.

Contents

1. Responsabilités

Responsabilités générales 3
Responsabilités du fabricant 3
Responsabilités du personnel 3

2. Spécifications Techniques

Spécifications du Combi™ 4
Variantes du Combi™ 5

3. Réglementations de sécurité

Spécifications électriques et sécurité 6-7
Précautions de sécurité 7
Sécurité personnelle 8
Sécurité du système 9

4. Utilisation du système Combi™ 10

Stockage de votre système 11
À propos de votre système 12 - 16
La batterie 17
Comment assembler votre système 18 - 20
Mise en marche de votre système Combi™ 20 - 21
Arrêt de votre système Combi™ 22

5. Pannes et dépannage 23

Dépannage du contrôleur 24
Réglage de la calibration du contrôleur 24 - 25

6. Maintenance et remplacement des filtre 26

Appareils de mesure TDS 27
Préfiltres – Utilisation et remplacement 28
Filtre à résine déionisante (DI) 29
Filtres à membrane d'osmose inverse (RO) 30
Pompe / Pompe de surpression 31

7. Pourquoi choisir Streamline® 32

8. Informations sur la garantie 33

Responsabilités

Responsabilités générales

Ces instructions d'utilisation vous permettent d'utiliser le système à réservoir Combi™ en toute sécurité et efficacité. Le manuel d'instructions doit être lu avant l'installation, la mise en service ou l'utilisation de votre équipement streamline®. Il fait partie intégrante du produit lui-même.

Veuillez lire attentivement les avertissements et les instructions contenus dans ce livret. Ils fournissent des informations importantes concernant l'utilisation et l'entretien sécurisés de l'équipement. Portez une attention particulière aux consignes générales de sécurité.

Veuillez conserver ce livret dans un endroit sûr, à proximité de votre système à réservoir Combi™, afin de pouvoir le consulter ultérieurement. Votre système à réservoir Combi™ est construit conformément aux normes et réglementations de sécurité en vigueur. La version la plus récente et actuelle est présentée dans ce manuel. Le contenu de ce livret doit être porté à l'attention de tous les utilisateurs.

Responsabilités générales

VARITECH SYSTEMS Ltd, le fabricant de Streamline®, offre une garantie de 12 mois sur toutes les machines et équipements à compter de la date d'achat (voir section 2 – Garantie). VARITECH SYSTEMS Ltd, fabricant de Streamline®, ne saurait en aucun cas être tenu responsable des défaillances ou erreurs causées par des modifications apportées à l'unité par le client ou toute autre personne.

Responsabilités du personnel

Le système à réservoir Combi™ est conçu et fabriqué pour être utilisé dans des applications industrielles. Il est important que le(s) opérateur(s) du système à réservoir Combi™ aient lu attentivement ces instructions d'utilisation et comprennent toutes les consignes et réglementations de sécurité.

Le système à réservoir Combi™ n'est pas destiné à être utilisé par des enfants, des adolescents, des personnes sous l'influence de l'alcool ou de drogues, ni par des personnes manquant d'expérience ou de connaissances.

Ces instructions d'utilisation sont conçues pour informer l'utilisateur et expliquer à l'opérateur comment effectuer la tâche à accomplir avec succès, tout en évitant les dangers potentiels susceptibles de survenir.

Spécifications Techniques

Spécifications du Combi™

Important

Si nécessaire, des vidéos de formation sont disponibles sur le site web de Streamline® : www.streamline.systems

CODE PRODUIT	COMBI325	COMBI325RODI	COMBI325TR
Pays d'origine	Royaume-Uni	Royaume-Uni	Royaume-Uni
Hauteur maximale	870mm	870mm	870mm
Longueur maximale	1105mm	1105mm	1105mm
Largeur maximale	848mm	848mm	848mm
Poids à sec	91kg	113kg	41kg
Poids en charge	416kg	478kg	366kg
Pression minimale d'entrée requise	N/A	2.8Bar / 40Psi	N/A
Pression de fonctionnement optimale	6.9Bar / 100Psi	6.9Bar / 100Psi	6.9Bar / 100Psi
Raccord d'entrée d'eau standard (raccord mâle)	N/A	10mm	N/A
Raccord de sortie des eaux usées (raccord mâle)	N/A	10mm	N/A
Raccord de sortie d'eau pure (raccord mâle)	N/A	10mm	N/A
Alimentation électrique	Batterie 12v	Batterie 12v	Batterie 12v
Qualité d'eau optimale	N/A	000ppm – 600ppm	000ppm – 600ppm
Plage de qualité de l'eau	000ppm – 1000ppm	000ppm – 1000ppm	000ppm – 1000ppm
Débit d'eau pure (rendement optimal)	5,2 L/min par pompe	5,2 L/min par pompe	5,2 L/min par pompe
Temps de fonctionnement	Environ 8 heures par utilisateur	Environ 8 heures par utilisateur	Environ 8 heures par utilisateur

Variantes du Combi™



Sans filtration

- Double opérateur
- Pompes Shurflo 100 psi
- Contrôleurs de débit numériques
- Sans filtration
- Enrouleur de tuyau monté simple



Filtration RODI

- Double opérateur
- Pompes Shurflo 100 psi
- Contrôleurs de débit numériques
- TDS en ligne
- Préfiltre
- Membrane d'osmose inverse
- Cartouche de résine DI
- Régulateur d'eau usée

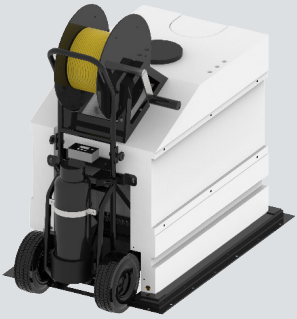

Chariot TR

- Pompes Shurflo 100 psi
- Contrôleur de débit numérique
- Cartouche de résine DI montée sur chariot

Réglementations de sécurité

Spécifications électriques et sécurité



Cela s'applique à toutes les configurations du système Combi™.
Les raccordements électriques doivent être effectués conformément à la législation en vigueur (en conformité avec les dispositions de la norme IEC 60364-1) et selon les instructions du fabricant.
Veuillez vérifier que l'installation et les prises sont adaptées à la puissance maximale de l'appareil indiquée sur la plaque signalétique. En cas de doute, consultez un électricien qualifié. La fiche appropriée doit être installée par un électricien qualifié.

VARITECH SYSTEMS Ltd, fabricant de STREAMLINE®, décline toute responsabilité pour les dommages causés aux personnes, aux animaux ou aux biens résultant d'un raccordement incorrect ou défectueux.

- Avant de raccorder l'équipement, vérifiez que les spécifications indiquées sur la plaque signalétique correspondent à celles de l'alimentation secteur.
- Si l'équipement est raccordé via une rallonge, utilisez des câbles avec une section adéquate, jamais inférieure à 1,5 mm^2. La fiche et la prise doivent être étanches.
- La sécurité électrique de l'équipement est garantie uniquement s'il est correctement et effi cacement mis à la terre conformément à la législation en vigueur en matière de sécurité électrique (selon la norme IEC 60364-1). Cette exigence fondamentale de sécurité doit être vérifiée. En cas de doute, faites contrôler l'installation par un électricien qualifié. Il est recom mandé que l'alimentation électrique de cette machine inclue un dispositif différentiel résiduel interrompant l'alimentation si le courant de fuite à la terre dépasse 30 mA pendant 30 ms, ou un dispositif vérifiant la continuité du circuit de terre.

VARITECH SYSTEMS Ltd, fabricant de Streamline®, décline toute responsabilité pour les dommages causés aux personnes, aux animaux ou aux biens résultant d'un raccordement incorrect ou défectueux.

- L'équipement ne peut être déconnecté du secteur qu'en débranchant la fiche de la prise.
- Lors de l'utilisation de tout appareil électrique, certaines règles fondamentales doivent être respectées :
  - Ne touchez pas l'appareil avec les pieds nus ou des vêtements inadaptés ;
  - Ne tirez pas sur le câble d'alimentation ou sur l'appareil lui-même pour débrancher la fiche de la prise ;

- L'alimentation doit être coupée si le courant de fuite à la terre dépasse 30 mA pendant 30ms ou si un dispositif de contrôle du circuit de terre l'exige.

Le Combi™ innovant est un système de réservoir plat monté sur véhicule, conçu pour produire de l'eau 000 ppm pure, grâce à la filtration par osmose inverse et déionisation, adaptée au nettoyage sans traces.

Le réservoir d'eau est cloisonné afin de limiter les mouvements d'eau pendant le transport.

Grâce aux batteries lithium amovibles simples, la recharge n'a jamais été aussi facile.

Précautions de sécurité

- Il est toujours recommandé de faire installer le Combi™ par le fabricant ou par un installateur agréé. Contactez VARITECH SYSTEMS Ltd pour plus de détails.
- En cas d'installation dans un véhicule ou une remorque, assurez-vous toujours que le véhicule/la remorque dispose d'une charge utile adaptée pour l'installation du Combi™.
- N'utilisez pas le Combi™ avec des perches télescopiques à proximité de lignes électriques, de boîtes de jonction ou de prises de courant – veuillez lire les instructions d'utilisation du STREAMLINE® OVA8®.
- Ne tentez pas de modifier le Combi™, cela pourrait entraîner un danger pour la sécurité ou une défaillance du système.
- N'utilisez jamais des composants défectueux ou présentant des dommages visibles au niveau de la perche ou des fixations – remplacez-les immédiatement par des pièces d'origine.

Sécurité personnelle

Restez vigilant, observez ce que vous faites et faites preuve de bon sens lors de l'utilisation du système de réservoir Combi™. N'utilisez pas le système de filtration lorsque vous êtes fatigué ou sous l'influence de l'alcool, de drogues ou de médicaments. Un moment d'inattention lors de l'utilisation du chariot de filtration peut entraîner des blessures graves.

Utilisez des équipements de protection individuelle pour éviter les blessures :



Gants de protection



Lunettes de protection



Chaussures de sécurité

Des équipements de protection supplémentaires tels qu'un masque anti-poussière, des chaussures de sécurité antidérapantes, un casque de protection ou une protection auditive peuvent être requis selon la réglementation de sécurité en vigueur dans l'environnement de travail de l'opérateur.

W: www.streamline-eu.com E: contact@streamline-eu.fr T: +33 (0)4 89 51 86 30

Sécurité du système

Le réservoir Combi™ est fabriqué en tenant compte de la sécurité de l'opérateur et comprend notamment les dispositifs suivants :



Surpression

- Si la pression de l'eau dans le système de filtration Combi™ dépasse la pression maximale de 100 psi / 6 bar, le presso stat coupe l'alimentation de la pompe, arrêtant ainsi le système et empêchant toute augmentation supplémentaire de la pression.
- Il est important de ne jamais ouvrir les cuves de filtres ou les



Surchauffe

- Si la puissante pompe de surpression du système Combi™ surchauffe, un interrupteur d'activation se déclenche et le système s'arrête automatiquement.



Risques électriques

- Étant donné que le système Combi™ est alimenté par une source électrique, n'exposez jamais l'équipement à la pluie, à l a neige ou à des vents violents.
- N'utilisez jamais le système de filtration pour nettoyer des personnes et/ou des animaux.
- Avant chaque utilisation, effectuez un contrôle visuel de tous les câbles électriques afin de détecter d'éventuels dommag es. N'utilisez jamais le système Combi™ avec un câble endom magé.



Risques mécaniques

- Pour éviter tout risque mécanique, assurez-vous que le système Combi™ est solidement fixé en position avant de remplir le réservoir d'eau.

Utilisation du système Combi™

Utilisez uniquement les accessoires d'origine fournis avec le système Combi™, garantissant une qualité et une sécurité maximales. Le non-respect de cette consigne dégage VARITECH SYSTEMS Ltd, le fabricant, de toute responsabilité.

Lors de l'achat du produit, assurez-vous qu'il comporte une plaque d'identification. Si ce n'est pas le cas, informez le distributeur / fabricant auprès duquel vous avez acheté l'unité.

L'utilisation d'un appareil sans plaque d'identification dégage le fabricant de toute responsabilité. Les produits sans plaque d'identification doivent être considérés comme anonymes et potentiellement dangereux.



Précautions de sécurité

Votre système Combi™ a été soigneusement fabriqué, contrôlé par le service qualité (QC) et emballé en kit.

Si votre Combi™ est installé dans un véhicule ou une remorque, veuillez vous référer à la section STOCKAGE du système Combi™.

Les emballages (sacs, boîtes, clous, ruban adhésif, etc.) doivent être tenus hors de portée des enfants car ils peuvent représenter un danger potentiel. Les emballages peuvent être recyclés

Stockage de votre système

Stockage à court terme : 2 à 4 semaines sans utilisation

I. Retirez le boîtier du préfiltre et videz l'excédent d'eau.

II. Retirez le boîtier de la cartouche de résine DI et videz l'excédent d'eau.

III. Retirez les bouchons de membrane RO afin de permettre l'évacuation de l'eau résiduelle des membranes.

IV. Assurez-vous de remettre en place les bouchons supérieurs des cuves sous pression RO. Ne les laissez pas sécher.

V. Assurez-vous de remettre en place les préfiltres et la cartouche de résine DI. Ne les laissez pas sécher.

Stockage à long terme : plus de 4 semaines sans utilisation

vi. Retirez le boîtier du préfiltre et videz l'excédent d'eau.

vii. Retirez le boîtier de la cartouche de résine DI et videz l'excédent d'eau.

viii. Retirez les bouchons de membrane RO afin de permettre l'évacuation de l'eau résiduelle des membranes.

ix. Retirez tous les filtres du système Combi™, enveloppez-les individuellement dans des sacs plastiques et scellez-les.

x. Remettez en place tous les boîtiers de filtres et les bouchons de membranes sans aucun filtre à l'intérieur.

xi. Il est important de stocker le système Combi™ dans un endroit où il ne peut pas geler.

xii. Il est important de ne pas laisser les filtres sécher lorsqu'ils ne sont pas utilisés.

Important

L'unité doit être protégée contre le gel.

Les procédures suivantes doivent être respectées afin de protéger l'unité contre la prolifération bactérienne et les dommages dus au gel.

À propos de votre système
Sans filtration

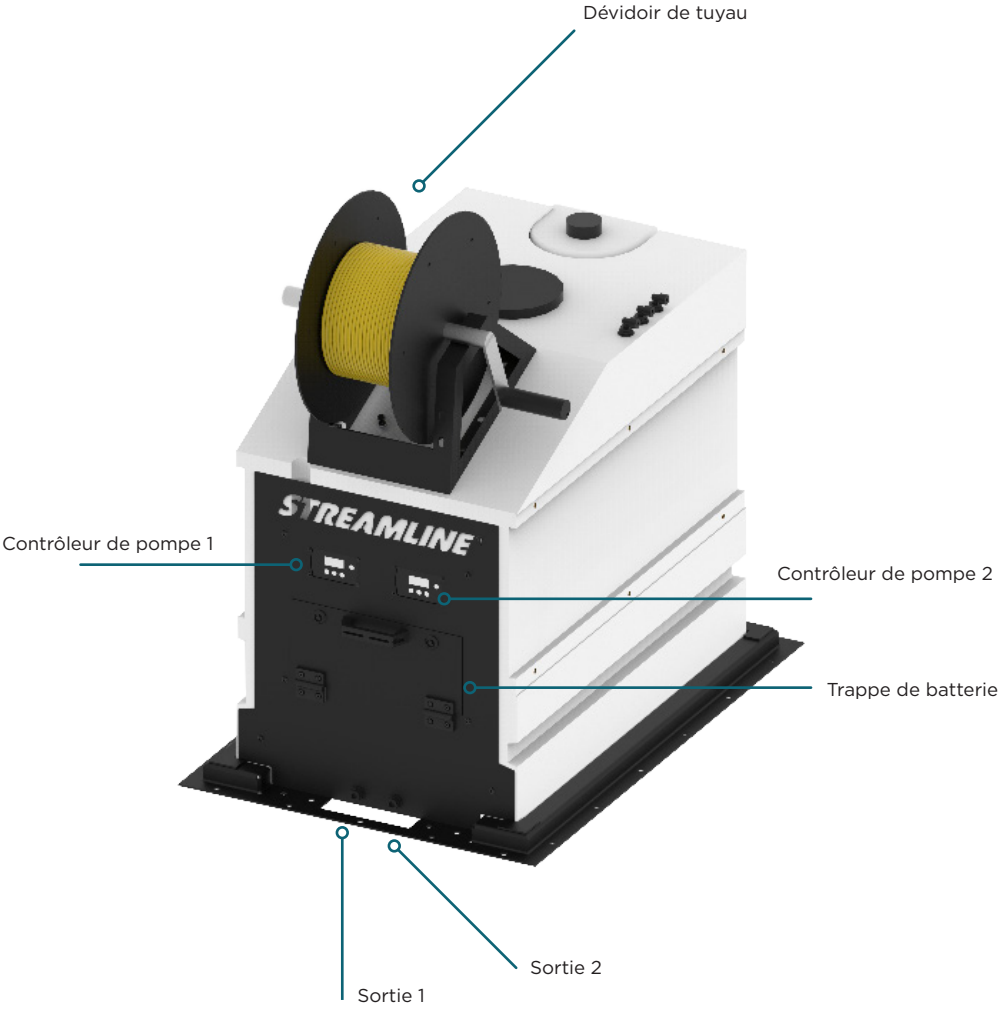

W: www.streamline-eu.com E: contact@streamline-eu.fr T: +33 (0)4 89 51 86 30

COMBI-RODI

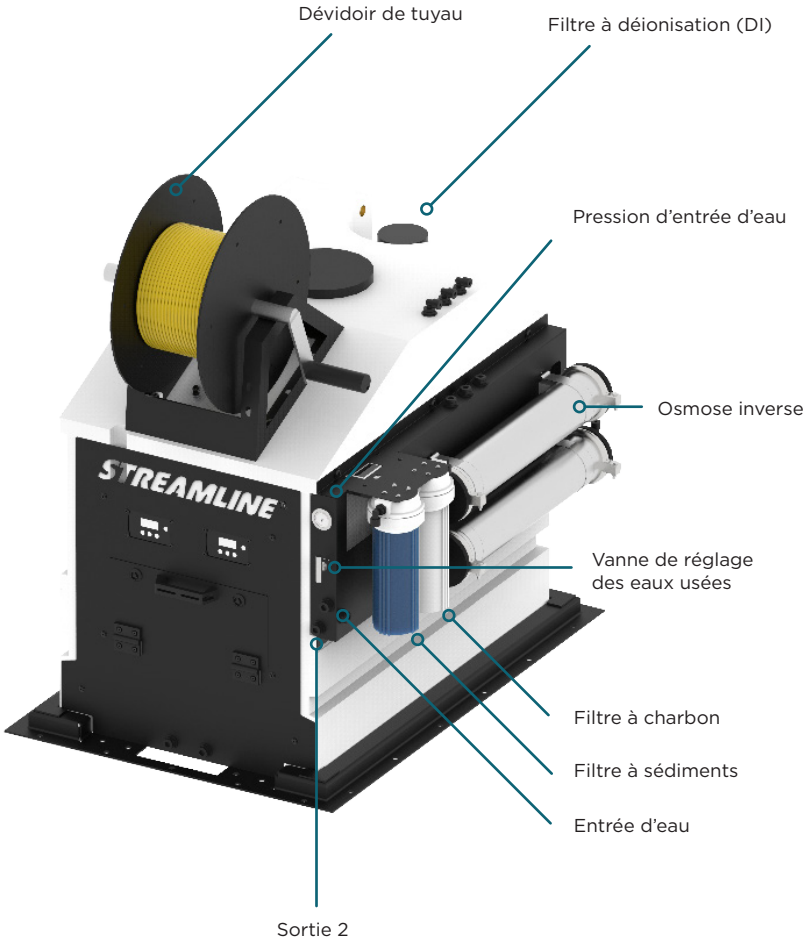
Dévidoir de tuyau
Filtre à déionisation (DI)
Pression d'entrée d'eau
Osmose inverse
Vanne de réglage des eaux usées
Filtre à charbon
Filtre à sédiments
Entrée d'eau
Sortie 2
STREAMLINE

COMBI-TR



W: www.streamline-eu.com E: contact@streamline-eu.fr T: +33 (0)4 89 51 86 30

COMBI-TR



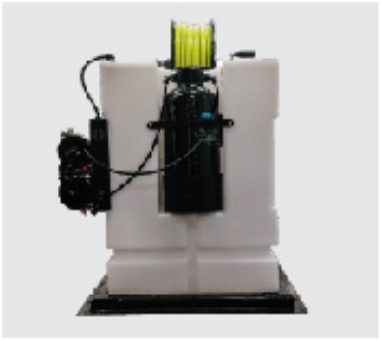



COMBI-RODI





Restez vigilant

Restez attentif, surveillez ce que vous faites et faites preuve de bon sens lors de l'utilisation du système de réservoir Combi™.
N'utilisez pas le système de filtration lorsque vous êtes fatigué ou sous l'influence de l'alcool, de drogues ou de médicaments.
Un moment d'inattention lors de l'utilisation du chariot de filtration peut entraîner des blessures graves.

Pour utiliser le système Combi™, l'opérateur doit prévoir un temps de remplissage adapté avant de commencer la tâche de nettoyage. Le temps de remplissage est d'environ 2 à 4 heures (voir Remplissage du Combi™).

L'eau entre dans le système Combi™ par le raccord d'entrée d'eau, puis passe à travers les trois préfiltres (Sédiment, Charbon, Bloc de charbon) qui éliminent les plus grosses particules avant que l'eau n'entre dans la membrane.

La membrane d'osmose inverse (RO) élimine jusqu'à 98 % des impuretés présentes dans l'eau avant qu'elle n'atteigne le filtre à résine déionisante (DI), où l'eau est polie pour atteindre un

W: www.streamline-eu.com E: contact@streamline-eu.fr T: +33 (0)4 89 51 86 30

La Batterie

La gamme Combi™ comprend une batterie lithium-ion. Cette batterie doit être chargée avec le chargeur fourni avec le système. Il est conseillé de charger la batterie après chaque journée d'utilisation. La batterie peut être complètement déchargée, mais il est recommandé de la recharger complètement avant chaque utilisation.



1. Retirez la batterie du Combi™ et chargez-la dans un endroit sec et chaud.

2. Branchez le chargeur sur le secteur 230V ; les voyants s'allumeront sur le chargeur.

3. Branchez le connecteur de la batterie provenant du chargeur sur la batterie.

4. La charge de la batterie est indiquée sur le chargeur par des voyants verts pendant la charge.

5. La charge complète est indiquée lorsque toutes les barres vertes sont allumées.

6. Débranchez et réinstallez la batterie dans le Combi™.

7. Le cycle complet de charge de la batterie est d'environ 8 heures. L'autonomie de la batterie est d'environ 8 heures en utilisation continue.

Important

Utilisez uniquement le chargeur Streamline® fourni avec votre système Combi™. En cas de perte, contactez immédiatement votre revendeur ou le fabricant.

Le chargeur ne surchauffera pas. Il dispose d'une fonction de sécurité empêchant la surcharge de la batterie.

Vous pouvez utiliser le système tout en laissant la batterie en charge. Portez une attention particulière à l'alimentation électrique secteur lors d'une utilisation avec de l'eau.

Comment assembler le système Combi™

Sans filtration

Lors de l'utilisation du Combi™ sans filtration, vous devez remplir le réservoir par le couvercle, soit par remplissage rapide avec une buse de transfert, soit à l'aide d'un tuyau de raccordement.

Important

Votre Combi™ ne dispose d'aucun système de filtration ; l'opérateur DOIT donc remplir le réservoir avec de l'eau pure (000 ppm).

Système de filtration

Lors de l'utilisation du Combi™ avec filtration, vous avez la possibilité de remplir via le port d'entrée d'eau ou d'ouvrir le couvercle du réservoir et d'effectuer un remplissage rapide avec une buse de transfert.

i. Raccordez l'entrée d'eau au réseau d'eau via le raccord type « bumper port » (si fourni) avec un tuyau de 10 mm.

(Water Inlet = Entrée d'eau)



W: www.streamline-eu.com E: contact@streamline-eu.fr T: +33 (0)4 89 51 86 30

ii. Raccordez la sortie des eaux usées au raccord « bumper port » (si fourni) avec un tuyau de 10 mm.

(Waste Water Out = Sortie des eaux usées)



iii. Assurez-vous que la « vanne de régulation des eaux usées » du filtre d'osmose inverse est complètement ouverte (tourner dans le sens inverse des aiguilles d'une montre).

(Waste Adjustment = Réglage des eaux usées)



iv. Ouvrez l'arrivée d'eau principale et laissez tout l'air s'évacuer à travers le système de filtration.



v. Réglez la vanne de régulation des eaux usées en la tournant dans le sens des aiguilles d'une montre jusqu'à obtenir l'écoulement souhaité des eaux usées.



Mise en marche de votre système Combi™

i. Connectez votre tuyau d'eau pure ou la sortie « Pure » marquée au dévidoir monté sur le tuyau. Le dévidoir est maintenant prêt à être utilisé.



ii. Allumez le contrôleur de débit en appuyant sur le bouton marche/arrêt.



iii. Vous pouvez régler le débit d'eau en augmentant ou en diminuant la valeur du débit. Le débit moyen est d'environ 2,5 L/min. La pompe DOIT fonctionner en continu. Si la pompe fonctionne par intermittence pendant que l'eau s'écoule vers le télescope, augmentez le débit sur le contrôleur jusqu'à ce que la pompe fonctionne en continu.



Vous pouvez maintenant utiliser votre système Combi™ 325.
Veuillez vérifier régulièrement la qualité de l'eau avec le testeur TDS fourni.

Important

Différentes applications de nettoyage peuvent nécessiter différents débits d'eau. Par exemple, de grandes surfaces vitrées avec beaucoup de rinçage nécessiteront plus d'eau qu'une petite fenêtre.

Le système Combi™ est conçu pour être utilisé par un ou deux opérateurs.

L'alimentation en eau peut parfois être interrompue lorsque l'opérateur passe d'une fenêtre à l'autre. Cependant, si le système Combi™ est interrompu pendant de longues périodes, il est conseillé d'éteindre la pompe afin d'éviter la surchauffe et/ou la surpression, ce qui pourrait endommager le système.

Si l'opérateur utilise des jets de 4 mm avec la brosse alimentée en eau, il est conseillé d'augmenter la vitesse de la pompe.

Lors du nettoyage des fenêtres, pensez à porter une attention particulière aux cadres, surtout lors du premier passage.

La partie la plus importante du processus de nettoyage est de rincer soigneusement le verre après le nettoyage de la fenêtre. Pour cela, éloignez la brosse du verre et déplacez la tête de gauche à droite. Si vous nettoyez des fenêtres par temps chaud, le rinçage doit être effectué avec soin, car l'eau chaude peut laisser des traces.

Arrêt de votre système COMBI™

Le système COMBI™ est conçu pour être utilisé par un ou deux opérateurs.

i. Appuyez et maintenez le bouton marche/arrêt enfoncé pour éteindre la pompe Shurflo.



ii. Retirez tous les tuyaux, rangez-les en toute sécurité et enroulez-les correctement.



Pannes et dépannage

Veuillez consulter les instructions de remplissage en fonction de la configuration de filtration de votre Combi™.

i. Pas de pression ou d'alimentation en eau à la brosse alimentée en eau

- **a.** Vérifiez s'il y a des obstructions ou des plis dans le tuyau
- **b.** Déconnectez tous les tuyaux d'extension / enrouleurs et connectez le système de filtration COMBI™ directement à la perche télescopique
- **c.** Nettoyez ou remplacez le filtre à sédiments
- **d.** Contactez le centre de service

ii. Débit élevé d'eau usée et faible débit d'eau pure

- **a.** Vérifiez si un bouchon est installé dans la membrane – si oui, remplacez la mem brane
- **b.** Contactez le centre de service

iii. TDS élevé dans l'eau pure

- **a.** Vérifiez la qualité de la membrane – remplacez la membrane
- **b.** Vérifiez le filtre DI – remplacez la résine dans la cartouche DI
- **c.** Contactez le centre de service

iv. Le contrôleur affiche « DE » ou « PS » en permanence

- **a.** Vérifiez s'il y a des obstructions dans le tuyau ou dans le tube de la perche télescopique
- **b.** Vérifiez s'il y a des obstructions dans la membrane
- **c.** Augmentez le calibrage sur le contrôleur
- **d.** Contactez le centre de service

V. Le contrôleur clignote « BAT » en permanence

- **a.** Branchez immédiatement le chargeur de batterie avant que la batterie ne soit complète ment déchargée
- **b.** Contactez le centre de service

Dépannage du contrôleur
Sans filtration

- **dE – Une fin de course (dead-end) a été détectée.**
  La pompe a été arrêtée automatiquement par le contrôleur, car il y a un arrêt d'eau quelque part dans le système.

- **PS – Le pressostat a été activé.**
  Vérifiez s'il n'y a pas d'obstruction dans l'eau ou réduisez la vitesse de la pompe pour diminuer la résistance.

- **Bat (pompe encore en fonctionnement) – La tension de la batterie est tombée en dessous de 11,5 V.**
  Rechargez votre batterie dès que possible, avant que la pompe ne s'arrête complètement.

- **Bat (clignotant et pompe arrêtée) – La tension de la batterie est tombée en dessous de 11,0 V.**
  La pompe a été arrêtée par le contrôleur pour éviter tout dommage possible à la batterie. Re-charge your battery as soon as possible. Rechargez votre batterie dès que possible. Si un relais de charge séparée est installé sur votre véhicule ECOSTREAM™, démarrez le moteur du véhicule, ce qui lancera le processus de charge.

Réglage de la calibration du contrôleur

Le contrôleur Streamline® peut arrêter automatiquement la pompe.

Ceci est appelé « dead-end » et est indiqué par « dE » sur le contrôleur.

La sensibilité peut être ajustée par l'opérateur si le contrôleur s'arrête trop tôt ou trop tard.

i. Allumez le contrôleur de débit en appuyant sur le bouton marche/arrêt.



W: www.streamline-eu.com E: contact@streamline-eu.fr T: +33 (0)4 89 51 86 30

iii. Pour ajuster la détection de fin de course, appuyez et maintenez simultanément les boutons ↑ et ↵ usqu'à ce que « CaL » s'affiche à l'écran.

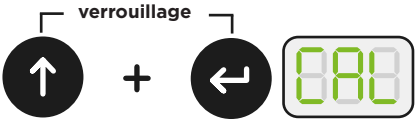



vi. Lorsque « CaL » s'affiche à l'écran, appuyez sur ↑ ou ↓ pour ajuster. (moins sensible, s'arrête à des pressions plus élevées / plus sensible, s'arrête à une pression plus faible).





vii. Appuyez sur le bouton ↵ pour définir et enregistrer la calibration finale.





Avertissement : Ne pas régler la calibration trop haut
Régler la calibration plus haut que nécessaire exerce une contrainte supplémentaire sur la pompe et le contrôleur en situation de fin de course. Cela peut entraîner des dommages à la pompe et à votre contrôleur.

Maintenance et Remplacement des filtres

L'entretien et la maintenance de votre système Ecostream™ garantiront qu'il reste en bon état et fonctionne correctement à tout moment.

Il est recommandé d'effectuer une inspection hebdomadaire, mensuelle et trimestrielle du système Ecostream™ afin de s'assurer que tous les filtres sont adéquats et efficaces pour produire une eau pure à 000 ppm.

Inspection hebdomadaire

• Vérifiez le TDS de l'eau pure à l'aide du compteur TDS portatif. Celui-ci mesure en parties par million (ppm). Si la valeur affichée est supérieure à 3 ppm, il est recommandé de remplacer le filtre de déionisation (DI) et de le noter dans le carnet d'inspection situé à l'arrière.

• Vérifiez la tension de la batterie en utilisant la fonction de contrôle jusqu'à atteindre « BAT ». Une batterie en bon état doit afficher entre 11 V et 12,4 V.

Inspection mensuelle

• Chaque mois, il est recommandé de rincer les membranes d'osmose inverse (RO) et de réinitialiser le ratio entre la production d'eau pure et l'eau de rejet. La vanne d'eau de rejet doit être ouverte à 100 % afin de laisser s'écouler l'eau pendant environ 5 minutes. Réglez ensuite progressivement sur 60 % d'eau pure et 40 % d'eau de rejet.

Inspections trimestrielles

• Selon l'utilisation, il est conseillé de remplacer les préfiltres au moins une fois par trimestre.

• Effectuer une vérification de toutes les membranes afin de s'assurer que les performances restent acceptables.

Avertissement

Assurez-vous que le système Combi™ n'est pas en fonctionnement ni sous pression lors des opérations de maintenance ou de remplacement des filtres.

Compteurs TDS

Ce système repose sur une série de filtres pour produire une eau pure à 000 ppm. Afin de garantir un fonctionnement efficace de votre COMBI™, les filtres devront être remplacés en fonction de la dureté de votre eau.

Ouvrez le coffret en tournant les deux loquets situés de chaque côté du couvercle avant, à l'aide de la clé fournie. Abaissez le couvercle avant avec précaution afin de ne pas endommager les commandes externes.

Le COMBI™ est équipé de deux compteurs TDS en ligne.

1. Le compteur TDS mesure l'eau filtrée par osmose inverse (sortie). Si la valeur de sortie de l'osmose inverse dépasse 40 ppm, le remplacement de la membrane RO est nécessaire.

2. Le compteur TDS mesure l'eau filtrée par osmose inverse (sortie). Si la valeur de sortie de l'osmose inverse dépasse 40 ppm, le remplacement de la membrane RO est nécessaire.



Remplacement des filtres

Le jeu de préfiltres constitue le premier ensemble de filtration par lequel l'eau d'alimentation passe.

Utilisation

Remplacement trimestriel ou après environ 25 000 litres d'eau du réseau traités, selon la première échéance atteinte.

Comment changer le jeu de préfiltres ?

Les cartouches de préfiltres sont à démontage rapide et peuvent être remplacées simplement en dévissant la cartouche CLK (tourner vers la gauche) et en les remplaçant par de nouvelles cartouches CLK.

Il est important de respecter l'ordre correct des préfiltres afin de garantir une filtration optimale :

- Préfiltre à sédiments

- Filtre bloc de carbone

Veillez à serrer correctement et en toute sécurité le boîtier afin de garantir que le système fonctionne en toute sécurité sous pression.



CODE PRODUIT : KIT02310-CLK

W: www.streamline-eu.com E: contact@streamline-eu.fr T: +33 (0)4 89 51 86 30

Résine de déionisation (DI) – utilisation et remplacement

Le filtre DI est un réservoir contenant des billes de résine déionisante. La résine DI ne peut pas être régénérée et doit être remplacée lorsque la valeur « out » du TDS dépasse 000 ppm.

Pour remplacer le filtre à résine DI :

- Assurez-vous que le COMBI est éteint et qu'aucune eau ne remplit le réservoir.

- Retirez les tuyaux d'entrée et de sortie du filtre DI.

- Retirez le filtre DI du COMBI en enlevant le support de fixation.

- Dévissez la tête du filtre DI et retirez soigneusement la tête ainsi que le tube plongeur (riser).

- Videz les billes de résine usagées dans une poubelle classique. Elles ne sont pas dangereuses, mais il convient d'éviter tout déversement.

- Remplissez le filtre DI avec de nouvelles billes de résine, en veillant à ne pas dépasser les trois quarts du volume.

- Remontez la tête et le tube plongeur. Une fois serré, remplissez le filtre DI avec une petite quantité d'eau afin de lubrifier le tube plongeur et permettre son insertion dans la résine. Replacez le filtre dans son support avant de reconnecter les tuyaux d'entrée et de sortie. Faites attention aux conduites INLET/OUTLET et au sens de circulation de l'eau. OUTLET est relié au réservoir et INLET est relié au panneau de filtration.



CODE PRODUIT : MB115

Veillez à serrer correctement et en toute sécurité le boîtier afin de garantir que le système fonctionne en toute sécurité sous pression.

Avertissement

L'élimination des billes de résine peut créer une surface glissante. Manipulez-les avec précaution lors de leur mise au rebut. Nettoyez immédiatement tout déversement.

Filtres à membrane d'osmose inverse (RO) – utilisation et remplacement

Les membranes RO constituent l'élément central de la filtration de l'eau – elles permettent jusqu'à 98 % de filtration.

Utilisation

Remplacement annuel ou après environ 250 000 litres d'eau pure produits, selon la première échéance atteinte.

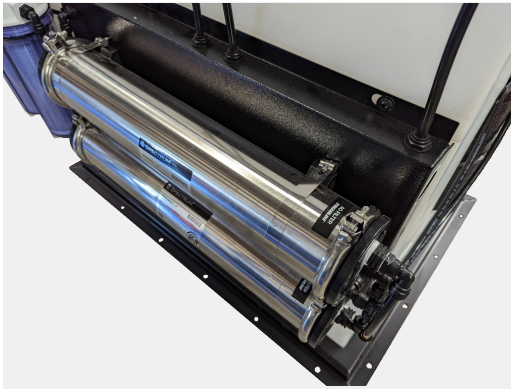

Comment remplacer les membranes RO ?

Le filtre à membrane RO est situé sous le couvercle central du réservoir d'eau.

1. Veuillez porter une attention particulière au sens d'écoulement indiqué sur les boîtiers de membrane ainsi que sur les membranes elles-mêmes.

2. Assurez-vous que le COMBI est éteint et qu'aucune eau ne remplit le réservoir.

3. Retirez les raccordements des tuyaux d'entrée, de sortie et d'eau de rejet du boîtier de membrane en acier inoxydable.

4. Libérez le boîtier de membrane en acier inoxydable de ses colliers de serrage et retirez la membrane RO usagée pour la jeter avec les déchets généraux.

5. Insérez la nouvelle membrane RO dans le boîtier, en veillant à ce que le joint de la membrane soit positionné du côté de l'entrée du boîtier en acier inoxydable.

6. Remontez le boîtier en acier inoxydable et repositionnez les colliers de serrage avant de reconnecter les tuyaux d'entrée, de sortie et d'eau de rejet.

W: www.streamline-eu.com E: contact@streamline-eu.fr T: +33 (0)4 89 51 86 30

La pompe

La pompe installée dans les systèmes COMBI™ est protégée par un filtre en ligne avec crépine transparente permettant une inspection visuelle. Si des débris s'accumulent dans la crépine, dévissez la partie supérieure et rincez à l'eau claire.

La pompe est équipée d'un pressostat intégré. Lorsqu'elle est mise en marche, elle fonctionne jusqu'à atteindre la pression maximale réglée avant de s'arrêter. Il s'agit d'un dispositif de sécurité. Cependant, le pressostat peut être endommagé si la pompe fonctionne par intermittence.

Pour éviter cela, assurez-vous que la vitesse de la pompe est correctement réglée sur le contrôleur de débit. La pompe ne doit pas être stockée sous pression, sous peine d'annuler la garantie.



Boîtier de pompe booster

Sur le modèle COMBI 700-RODI, un boîtier de pompe booster est équipé d'un flotteur automatique. Vous devez brancher le boîtier au réseau électrique pour accéder à cette fonction avant de remplir d'eau. Pour le remplissage, suivez les instructions du Combi 325 et assurez-vous qu'une alimentation électrique est branchée.

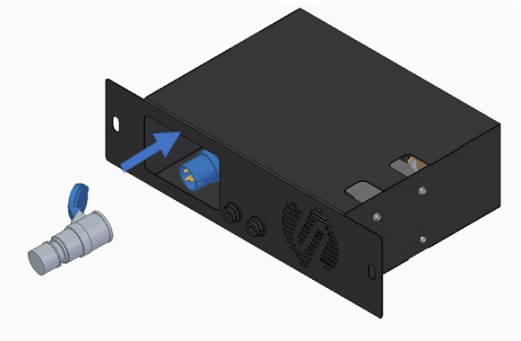

Le système COMBI™ est classé comme déchet spécial. Il doit être démonté et séparé en composants distincts, qui doivent être éliminés conformément à la législation en vigueur.

Ne pas réutiliser les composants démontés comme pièces détachées.

Tous les filtres peuvent être éliminés avec les déchets généraux non dangereux.

Pourquoi Streamline® ?

Flexibilité

- Les systèmes Streamline® peuvent être conçus selon les exigences exactes des clients.
- Pour les systèmes non standards, les besoins ou spécifications de l'utilisateur sont écoutés et concrétisés.

Qualité

- Bien que le prix soit important, la qualité reste dans les mémoires longtemps après que le prix est oublié.
- Nous insistons sur l'approvisionnement de produits de marques reconnues du monde entier, uniquement de qualité réputée, puis nous les regroupons sous le nom Streamline®.
- Tous les produits Streamline® bénéficient d'une garantie complète d'un an, conformément aux conditions générales de vente standard des fabricants.

Service

- Nous disposons d'une assistance technique interne capable de répondre à la plupart de vos questions concernant les capacités et fonctionnalités de tous les produits Streamline®.
- Si nous faisons une erreur, nous la corrigeons. Si vous recevez un article incorrect, nous nous occuperons immédiatement de l'envoi du bon article et organiserons la collecte de l'article erroné sans discussion.
- Streamline® s'appuie sur une gamme complète avec des stocks importants, vous offrant un « guichet unique » pour tous vos besoins.

Fabriqué au Royaume-Uni

Par contrôle qualité Streamline®

Informations sur la garantie

Garantie Streamline®

La garantie sur toutes les machines et équipements est de 1 an (12 mois) à compter de la DATE D'ACHAT ENREGISTRÉE.

CETTE GARANTIE EXCLUT LES ÉLÉMENTS D'ENTRETIEN COURANT, y compris, mais sans s'y limiter : tuyaux, filtres, joints toriques, diaphragmes, vannes, joints d'étanchéité, balais carbone et les dommages aux moteurs et autres composants résultant d'une défaillance dans le remplacement des éléments d'entretien courant. CETTE LISTE N'EST PAS EXHAUSTIVE.

Si Streamline® reçoit une notification de tels défauts pendant la période de garantie, Streamline® pourra, à sa discrétion, réparer ou remplacer les composants jugés défectueux.

Les pièces de rechange ne seront fournies au titre de la garantie qu'après inspection et approbation des pièces défectueuses par Streamline®.

S'il est nécessaire de fournir des pièces de rechange avant inspection, celles-ci seront facturées aux prix en vigueur et un avoir ne sera émis qu'après inspection ultérieure et validation de la garantie par Streamline®.

Le client est responsable des frais de retour de la pièce défectueuse. Si la garantie est approuvée, Streamline® prendra en charge le coût de la réparation ou du remplacement de la pièce.

La garantie exclut les conditions suivantes, à la discrétion de Streamline® :

Usure normale, mauvaise utilisation, abus, entretien inapproprié, dommages dus au gel, utilisation de produits chimiques autres que ceux fournis ou approuvés par Streamline®, installation ou réparation incorrecte, modification non autorisée, dommages accessoires ou consécutifs, perte ou dommage, frais de service, frais de main-d'œuvre ou frais de tiers, coût de retour des pièces défectueuses à Streamline®.

Cette garantie constitue le recours exclusif de tout acheteur d'une unité Streamline® et remplace toute autre garantie, expresse ou implicite, y compris, sans limitation, toute garantie implicite de qualité marchande ou d'adéquation à un usage particulier, dans toute la mesure permise par la loi. En aucun cas, toute garantie implicite de qualité marchande ou d'adéquation à un usage particulier ne dépassera la durée de la garantie applicable indiquée ci-dessus et Streamline® n'aura aucune autre obligation ou responsabilité.

Important

Malheureusement, ces droits ne peuvent pas être transférés à un tiers.

Notes

W: www.streamline-eu.com E: contact@streamline-eu.fr T: +33 (0)4 89 51 86 30

STREAMLINE®

25-27, rue Tronchet
Paris, 75008
France

Telephone: +33 (0)4 89 51 86 30
Email: contact@streamline-eu.fr
Visit www.streamline-eu.com

INSTR-COMBI